714

SULKUTULPPA ULKOKIERRE BSP 60° (ISO 228-PF)

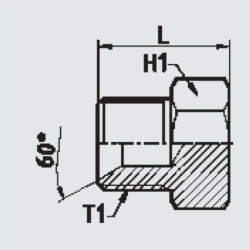

TUOTENUMERO TERÄS	TUOTENUMERO AISI	KIERRE T1 BSPP	MITAT L	H1
714-02	714i-02	1/8	18	18
714-04	714i-04	1/4	19	19
714-06	714i-06	3/8	22	22
714-08	714i-08	1/2	26	26
714-10	714i-10	5/8	24	24
714-12	714i-12	3/4	30	30
714-16	714i-16	1	34	34
714-20	714i-20	1 1/4	38	38
714-24	714i-24	1 1/2	41	41

2082

SULKUTULPPA ULKOKIERRE NPTF

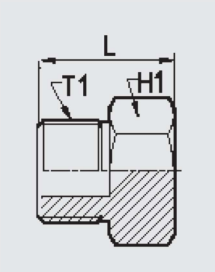

TUOTENUMERO TERÄS	KIERRE TUUMA T1 (NPTF)	MITAT L	H1
2082-02	1/8	15	14
2082-04	1/4	15	14
2082-06	3/8	21,5	19
2082-08	1/2	28	22
2082-12	3/4	30	27
2082-16	1	34,5	38
2082-20	1 1/4	37	50
2082-24	1 1/2	39	50

713

SULKUTULPPA SISÄKIERRE BSP 60° (ISO 228-PF)

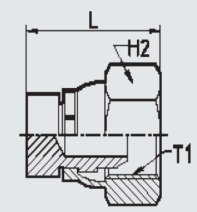

TUOTENUMERO TERÄS	TUOTENUMERO AISI	KIERRE TUUMA T1 (BSPP)	MITAT L	H2
713-02	713i-02	1/8	21	14
713-04	713i-04	1/4	24	19
713-06	713i-06	3/8	29	22
713-08	713i-08	1/2	33	27
713-12	713i-12	3/4	38	32
713-16	713i-16	1	44	41
713-20	713i-20	1 1/4	45	50
713-24	713i-24	1 1/2	49	55

709

JATKOMUHVI SISÄKIERRE
BSP (ISO 1179-3)

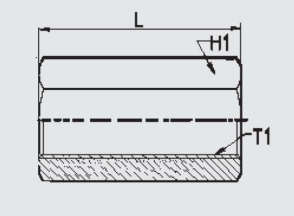

TUOTENUMERO	KIERRE T1	MITAT	
TERÄS	BSPP	L	H1
709-02	1/8	23	14
709-04	1/4	23	19
709-06	3/8	29	22
709-08	1/2	33	27
709-10	5/8	41	30
709-12	3/4	41	32
709-16	1	42	41
709-20	1 1/4	48	50
709-24	1 1/2	51	55

2012

KONTRAMUTTERI (2011 LIITTIMELLE) SISÄKIERRE
BSP (ISO 1179-3)

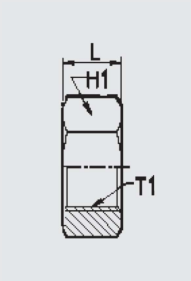

TUOTENUMERO	KIERRE T1	MITAT	
TERÄS	BSPP	L	H1
2012-04	1/4	6,5	19
2012-06	3/8	7,5	22
2012-08	1/2	9	27
2012-10	5/8	9	30
2012-12	3/4	10	32
2012-16	1	10	41
2012-20	1 1/4	10	50
2012-24	1 1/2	10	55
2012-32	2	13	70

201 / 202

KAKSOISNIPPA ULKOKIERRE
BSP 60° (ISO 228-PF)

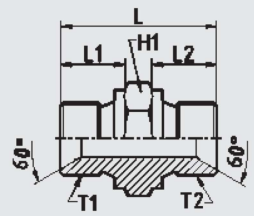

TUOTENUMERO	TUOTENUMERO	KIERRE		MITAT			
TERÄS	AISI	T1 (BSPP)	T2 (BSPP)	L	L1	L2	H1
201-02-02	201i-02-02	1/8	1/8	24	8	8	14
202-02-04	202i-02-04	1/8	1/4	29	8	11	19
201-04-04	201i-04-04	1/4	1/4	32	11	11	19
202-04-06	202i-04-06	1/4	3/8	33	11	12	22
202-04-08	201i-04-08	1/4	1/2	37,5	11	14	27
201-06-06	201i-06-06	3/8	3/8	35	12	12	22
202-06-08	202i-06-08	3/8	1/2	38	12	14	27
202-06-12	202i-06-12	3/8	3/4	42	12	16	32
201-08-08	201i-08-08	1/2	1/2	41	14	14	27
202-08-10	202i-08-10	1/2	5/8	43	14	16	30
202-08-12	202i-08-12	1/2	3/4	45	14	16	32
202-08-16	202i-08-16	1/2	1	48,5	14	19	41
201-10-10	201i-10-10	5/8	5/8	44,5	16	16	30
202-10-12	202i-10-12	5/8	3/4	47	16	16	32
201-12-12	201i-12-12	3/4	3/4	47,5	16	16	32
202-12-16	202i-12-16	3/4	1	51,5	16	19	41
202-12-20	202i-12-20	3/4	1 1/4	56,5	19	26	44
201-16-16	201i-16-16	1	1	54	19	19	41
202-16-20	202i-16-20	1	1 1/4	60	22	26	44
201-20-20	201i-20-20	1 1/4	1 1/4	65	26	26	50
202-20-24	202i-20-24	1 1/4	1 1/2	66,5	26	27,5	55
201-24-24	201i-24-24	1 1/2	1 1/2	71	27,5	27,5	55
201-32-32	201i-32-32	2	2	80	31	31	70

203

KAKSOISNIPPA ULKOKIERRE
BSP 60°-BSPT (ISO 7-PT)

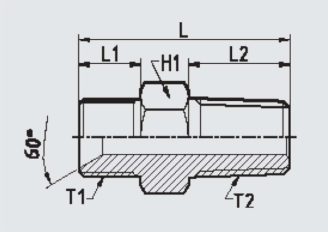

TUOTENUMERO	TUOTENUMERO	KIERRE		MITAT			
TERÄS	AISI	T1 (BSPP)	T2 (BSPT)	L	L1	L2	H1
203-04-04	203i-04-04	1/4	1/4	33	13	14	14
203-04-06	203i-04-06	1/4	3/8	37	13	16	19
203-06-04	203i-06-04	3/8	1/4	37	15	14	19
203-06-06	203i-06-06	3/8	3/8	39	15	16	19
203-06-08	203i-06-08	3/8	1/2	43	15	18	22
203-08-06	203i-08-06	1/2	3/8	44	18	16	22
203-08-08	203i-08-08	1/2	1/2	46	18	18	22
203-08-12	203i-08-12	1/2	3/4	49	18	20	27
203-12-08	203i-12-08	3/4	1/2	49	20	18	27
203-12-12	203i-12-12	3/4	3/4	51	20	20	27
203-12-16	203i-12-16	3/4	1	55	20	23	35
203-16-12	203i-16-12	1	3/4	54	22	20	35
203-16-16	203i-16-16	1	1	57	22	23	35
203-20-20	203i-20-20	1 1/4	1 1/4	65	26	26	50
203-24-24	203i-24-24	1 1/2	1 1/2	71	27,5	29	55
203-32-32	203i-32-32	2	2	85	31	34	70

206

KAKSOISNIPPA ULKOKIERRE
BSP 60° / JIC 74° (ISO 228-PF)
(SAE J514)

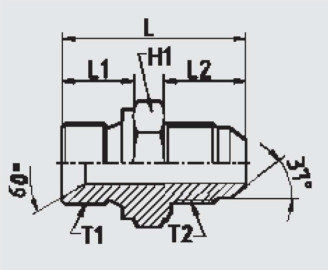

TUOTENUMERO	KIERRE		MITAT			
TERÄS	T1 (BSPP)	T2 (UNF)	L	L1	L2	H1
206-02-04	1/8	7/16	30,5	10	14	16
206-04-04	1/4	7/16	31	11	14	19
206-04-05	1/4	1/2	31	11	14	19
206-04-06	1/4	9/16	32	11	14	19
206-04-08	1/4	3/4	37	11	17	19
206-06-06	3/8	9/16	34,5	13	11	22
206-06-08	3/8	3/4	37	13	17	22
206-08-08	1/2	3/4	42	15	17	30
206-08-06	1/2	9/16	40	15	14	30
206-08-10	1/2	7/8	45	15	19	30
206-08-12	1/2	11/16	47	15	22	30
206-10-10	5/8	7/8	41	16	19	30
206-12-12	3/4	11/16	48	16	22	32
206-12-08	3/4	3/4	44	16	17	32
206-12-10	3/4	7/8	47	16	19	32
206-12-14	3/4	13/16	52	16	23	32
206-12-16	3/4	1 5/16	52	16	23	36
206-12-20	3/4	1 5/8	53	16	24,5	44,5
206-16-12	1	1 1/16	57,5	19	22	41
206-16-14	1	1 5/16	54	19	23	41
206-16-20	1	1 5/8	60	19	24,5	44,5

208

KAKSOISNIPPA ULKOKIERRE
BSP 60° /M (ISO 228-PF)
(ISO 6149)

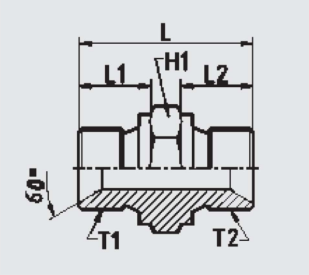

TUOTENUMERO	KIERRE		MITAT			
TERÄS	T1 (BSPP)	T2 (METRIC)	L	L1	L2	H1
208-04-12	1/4	M 12x1,5	31	11	11	19
208-04-14	1/4	M 14x1,5	31	11	11	19
208-04-16	1/4	M 16x1,5	34	11	13	22
208-06-14	3/8	M 14x1,5	34	13	11	22
208-06-18	3/8	M 18x1,5	35	13	13	22
208-08-18	1/2	M 18x1,5	41	13	15	27
208-08-20	1/2	M 20x1,5	44	15	15	27
208-08-22	1/2	M 22x1,5	44	15	15	27
208-08-26	1/2	M 26x1,5	47	15	16	32
208-12-22	3/4	M 22x1,5	45	16	15	32
208-12-26	3/4	M 26x1,5	47	16	16	32

2011

KAKSOISNIPPA ERIKOISPITKÄ ULKOKIERRE
BSP 60° (ISO 228-PF)

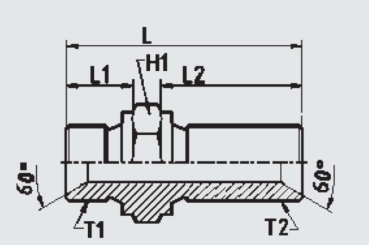

TUOTENUMERO	KIERRE		MITAT			
TERÄS	T1 (BSPP)	T2 (BSPP)	L	L1	L2	H1
2011-04	1/4	1/4	44	11	26	19
2011-06	3/8	3/8	48	13	28	22
2011-08	1/2	1/2	58	15	33	27
2011-12	3/4	3/4	59	16	34	32
2011-16	1	1	75	19	40	41
2011-20	1 1/4	1 1/4	77	20	40	50
2011-24	1 1/2	1 1/2	79	23	40	55
2011-32	2	2	97	26	52	70

705

YHDYSNIPPA ULKO-/SISÄKIERRE
BSP 60° (ISO 228-PF)

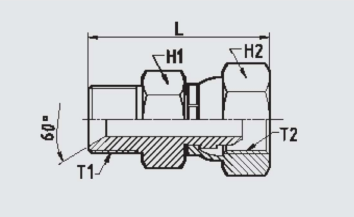

TUOTENUMERO	TUOTENUMERO	KIERRE		MITAT		
TERÄS	AISI	T1 (BSPP)	T2 (BSPP)	L	H1	H2
705-02-02	705i-02-02	1/8	1/8	30	14	14
705-02-04	705i-02-04	1/8	1/4	33	14	19
705-04-02	705i-04-02	1/4	1/8	33	19	14
705-04-04	705i-04-04	1/4	1/4	36	14	19
705-04-06	705i-04-06	1/4	3/8	36	19	22
705-04-08	705i-04-08	1/4	1/2	40	19	27
705-06-04	705i-06-04	3/8	1/4	37	22	19
705-06-06	705i-06-06	3/8	3/8	41	19	22
705-06-08	705i-06-08	3/8	1/2	42	22	26
705-08-04	705i-08-04	1/2	1/4	42	27	19
705-08-06	705i-08-06	1/2	3/8	43	27	22
705-08-08	705i-08-08	1/2	1/2	50	22	27
705-08-10	705i-08-10	1/2	5/8	49	22	30
705-08-12	705i-08-12	1/2	3/4	50	32	32
705-10-08	705i-10-08	5/8	1/2	43	30	26
705-10-10	705i-10-10	5/8	5/8	50	30	30
705-10-12	705i-10-12	5/8	3/4	51	30	32
705-12-08	705i-12-08	3/4	1/2	48	32	27
705-12-10	705i-12-10	3/4	5/8	54	32	27
705-12-12	705i-12-12	3/4	3/4	56	27	32
705-12-16	705i-12-16	3/4	1	55	32	38
705-16-12	705i-16-12	1	3/4	54	41	32
705-16-16	705i-16-16	1	1	66	35	41
705-16-20	705i-16-20	1	1 1/4	60	41	50
705-20-16	705i-20-16	1 1/4	1	62	50	38
705-20-20	705i-20-20	1 1/4	1 1/4	70	44	50
705-24-20	705i-02-02	1 1/2	1 1/4	67	55	50
705-24-24	705i-24-24	1 1/2	1 1/2	80	50	55
705-32-24	705i-32-24	2	1 1/2	85	70	55
705-32-32	705i-32-32	2	2	85	70	70

707

JATKONIPPA SISÄKIERRE
BSP 60° (ISO 228-PF)

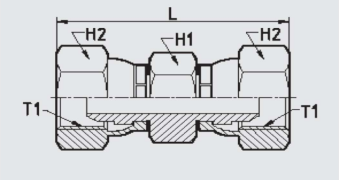

TUOTENUMERO	TUOTENUMERO	KIERRE	MITAT	
TERÄS	AISI	T1 (BSPP)	L	H2
707-04-04	707i-04-04	1/4	42	19
707-06-06	707i-06-06	3/8	47	22
707-08-08	707i-08-08	1/2	54	27
707-12-12	707i-12-12	3/4	65	32
707-16-16	707i-16-16	1	74	41
707-20-20	707i-20-20	1 1/4	77	50
707-24-24	707i-24-24	1 1/2	85	55

703

KULMALIITIN 45°
ULKO-/SISÄKIERRE
BSP 60°(ISO 228-PF) TAOTTU

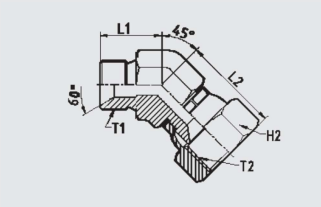

TUOTENUMERO	KIERRE		MITAT		
TERÄS	T1 (BSPP)	T2 (BSPP)	L1	L2	H2
703-02T	1/8	1/8	27	27	14
703-04T	1/4	1/4	30	30	19
703-06T	3/8	3/8	30	30	22
703-08T	1/2	1/2	34	34	27
703-10T	5/8	5/8	37,5	37,5	30
703-12T	3/4	3/4	37,5	37,5	32
703-16T	1	1	46	46	41

701

KULMANIPPA 90° ULKOKIERRE
BSP 60°/BSPT
(ISO 228-PF) (ISO7-PT)

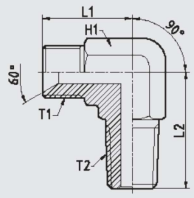

TUOTENUMERO	TUOTENUMERO	KIERRE		MITAT		
TERÄS	AISI	T1 (BSPP)	T2 (BSPT)	L1	L2	H1
701-04-04	701i-04-04	1/4	1/4	25	27	14
701-06-06	701i-06-06	3/8	3/8	29	31	17
701-08-08	701i-08-08	1/2	1/2	33	37	19
701-12-12	701i-12-12	3/4	3/4	38	42	27
701-16-16	701i-16-16	1	1	45	48	36
701-20-20	701i-20-20	1 1/4	1 1/4	52	57	41
701-24-24	701i-24-24	1 1/2	1 1/2	59	65	50
701-32-32	701i-32-32	2	2	73	74	5

704

KULMANIPPA 90° ULKO-/SISÄKIERRE
BSP 60° (ISO 228-PF)

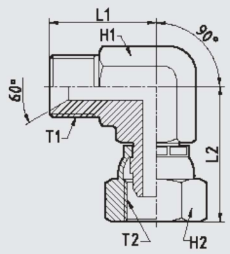

TUOTENUMERO	TUOTENUMERO	KIERRE		MITAT			
TERÄS	AISI	T1 (BSPP)	T2 (BSPP)	L1	L2	H1	H1
704T-04-04	704Ti-04-04	1/4	1/4	25	28	14	19
704T-06-06	704Ti-06-06	3/8	3/8	29	31	19	22
704T-08-08	704Ti-08-08	1/2	1/2	33	37	22	27
704T-12-12	704Ti-12-12	3/4	3/4	38	45	27	32
704T-16-16	704Ti-16-16	1	1	45	54	35	41
704T-20-20	704Ti-20-20	1 1/4	1 1/4	52	62	41	50
704T-24-24	704Ti-24-24	1 1/2	1 1/2	59	73	50	55

701P

PUTKIKÄYRÄ 90° ULKO-/SISÄKIERRE BSP 60° (ISO 228-PF)

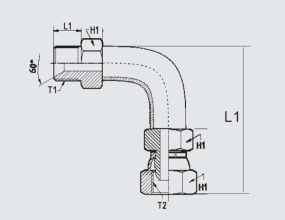

TUOTENUMERO	KIERRE		MITAT	
TERÄS	T1 (BSPP)	T2 (BSPP)	L1	H1
701P-04	1/4	1/4	34	19
701P-06	3/8	3/8	38	22
701P-08	1/2	1/2	45	27
701P-12	3/4	3/4	60	32
701P-16	1	1	70	41
701P-20	1 1/4	1 1/4	80	50
701P-24	1 1/2	1 1/2	100	55

702

T-NIPPA ULKOKIERRE BSP 60° (ISO 228-PF)

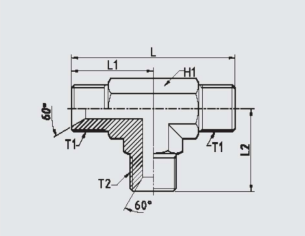

TUOTENUMERO	TUOTENUMERO	KIERRE		MITAT			
TERÄS	AISI	T1 (BSPP)	T2 (BSPP)	L	L1	L2	H1
702-04-04	702i-04-04	1/4	1/4	50	25	25	14
702-06-06	702i-06-06	3/8	3/8	58	29	29	19
702-08-08	702i-08-08	1/2	1/2	66	33	33	22
702-12-12	702i-12-12	3/4	3/4	76	38	38	27
702-16-16	702i-16-16	1	1	90	45	45	33
702-20-20	702i-20-20	1 1/4	1 1/4	104	52	52	41
702-24-24	702i-24-24	1 1/2	1 1/2	118	59	59	4

712

T-NIPPA ULKOKIERRE BSP 60° -BSPT-BSP 60° (ISO 228-PF) (ISO-PT)

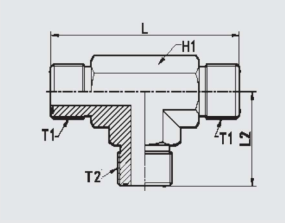

TUOTENUMERO	KIERRE		MITAT	
TERÄS	T1 (BSPP)	T2 (BSPT)	L1	L2
712-04	1/4	1/4	54	27
712-06	3/8	3/8	54	27
712-08	1/2	1/2	64	32
712-12	3/4	3/4	75	32
712-16	1	1	90	45

737

T-NIPPA ULKO-/SISÄKIERRE
BSP 60°(ISO 228-PF)

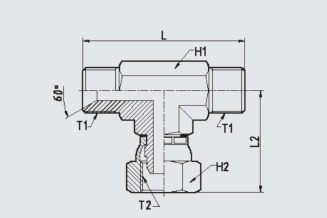

TUOTENUMERO	TUOTENUMERO	KIERRE		MITAT			
TERÄS	AISI	T1 (BSPP)	T2 (BSPP)	L	L2	H1	H2
737-04-04	737i-04-04	1/4	1/4	50	28	14	19
737-06-06	737i-06-06	3/8	3/8	58	31	19	22
737-08-08	737i-08-08	1/2	1/2	66	37	22	27
737-12-12	737i-12-12	3/4	3/4	76	45	27	32
737-16-16	737i-16-16	1	1	90	54	33	38
737-20-20	737i-20-20	1 1/4	1 1/4	104	62	41	50
737-24-24	737i-24-24	1 1/2	1 1/2	118	73	50	55

747

L-NIPPA ULKO-/SISÄKIERRE
BSP 60° (ISO 228-PF)

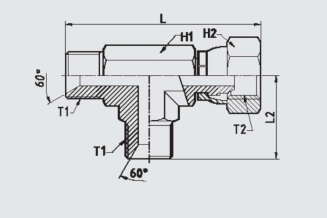

TUOTENUMERO	TUOTENUMERO	KIERRE		MITAT			
TERÄS	AISI	T1 (BSPP)	T2 (BSPP)	L	L2	H1	H2
747-04-04	747i-04-04	1/4	1/4	53	25	14	19
747-06-06	747i-06-06	3/8	3/8	60	29	19	22
747-08-08	747i-08-08	1/2	1/2	70	33	22	27
747-12-12	747i-12-12	3/4	3/4	83	38	27	32
747-16-16	747i-16-16	1	1	99	45	35	41
747-20-20	747i-20-20	1 1/4	1 1/4	113	51	41	50
747-24-24	747i-24-24	1 1/2	1 1/2	132	59	50	55

205027

SUUNNATTAVA KULMANIPPA 45°
ULKOKIERRE BSP 60°/BSP (ISO 228-PF) (ISO 1179-3)

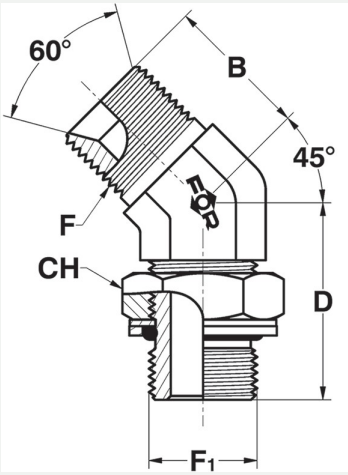

TUOTE -NUMERO TERÄS	KIERRE F(BSPP)	KIERRE F1(BSPP)	MITAT MM B	MITAT MM D	MITAT MM CH
A205027-1010	1/8	1/8	20	26	14
A205027-1013	1/8	1/4	21	28	19
A205027-1313	1/4	1/4	21	28	19
A205027-1317	1/4	3/8	22	33	24
A205027-1713	3/8	1/4	25	30	19
A205027-1717	3/8	3/8	25	33	24
A205027-1721	3/8	1/2	26	38	27
A205027-2117	1/2	3/8	28	35	24
A205027-2121	1/2	1/2	28	38	27
A205027-2126	1/2	3/4	30	44	36
A205027-2321	5/8	1/2	28	38	27
A205027-2621	3/4	1/2	32	40	27
A205027-2626	3/4	3/4	32	44	36
A205027-2633	3/4	1	35	47	41
A205027-3326	1	3/4	37	47	36
A205027-3333	1	1	37	47	41
A205027-3342	1	1 1/4	39	49	50
A205027-4242	1 1/4	1 1/4	40	49	50
A205027-4848	1 1/2	1 1/2	45	49	60

Tuotenumero AISI: E...

207030

SUUNNATTAVA KULMANIPPA 90°
ULKOKIERRE BSP 60°/BSP (ISO 228-PF) (ISO 1179-3)

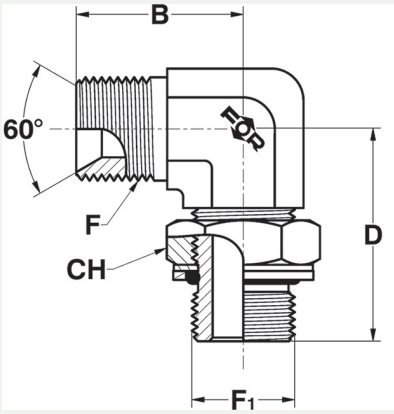

TUOTE -NUMERO TERÄS	KIERRE F(BSPP)	KIERRE F1(BSPP)	MITAT MM B	MITAT MM D	MITAT MM CH
A207030-1010	1/8	1/8	22	27,5	14
A207030-1013	1/8	1/4	24	31,5	19
A207030-1313	1/4	1/4	27	31,5	19
A207030-1317	1/4	3/8	28	37	24
A207030-1713	3/8	1/4	29	35	19
A207030-1717	3/8	3/8	29	37	24
A207030-1721	3/8	1/2	32	43	27
A207030-2117	1/2	3/8	34	40	24
A207030-2121	1/2	1/2	34	43	27
A207030-2126	1/2	3/4	39	50	36
A207030-2321	5/8	1/2	37	43	27
A207030-2621	3/4	1/2	41	46	27
A207030-2626	3/4	3/4	41	50	36
A207030-2633	3/4	1	43	53	41
A207030-3326	1	3/4	46	52	36
A207030-3333	1	1	46	53	41
A207030-3342	1	1 1/4	50	58	50
A207030-4242	1 1/4	1 1/4	51	58	50
A207030-4848	1 1/2	1 1/2	59	67	60

Tuotenumero AISI: E...

211021

SUUNNATTAVA T-NIPPA ULKOKIERRE BSP 60 (ISO 228-PF)

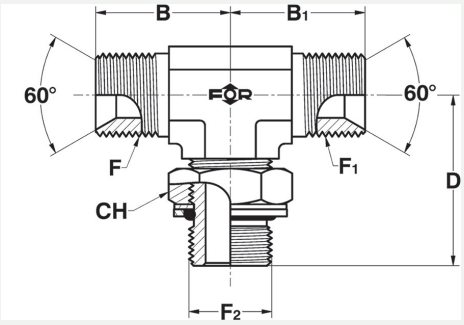

TUOTE -NUMERO TERÄS	KIERRE F(BSPP)	KIERRE F2(BSPP)	MITAT MM B	MITAT MM D	MITAT MM CH
A211021-1010	1/8	1/8	22	27	14
A211021-1013	1/8	1/4	24	31,5	19
A211021-1313	1/4	1/4	27	31,5	19
A211021-1317	1/4	3/8	28	37	24
A211021-1713	3/8	1/4	29	35	19
A211021-1717	3/8	3/8	29	37	24
A211021-1721	3/8	1/2	32	43	27
A211021-2117	1/2	3/8	34	40	24
A211021-2121	1/2	1/2	34	43	27
A211021-2126	1/2	3/4	39	50	36
A211021-2321	5/8	1/2	37	45	27
A211021-2621	3/4	1/2	41	46	27
A211021-2626	3/4	3/4	41	50	36
A211021-2633	3/4	1	43	53	41
A211021-3326	1	3/4	46	52	36
A211021-3333	1	1	46	53	41
A211021-3342	1	1 1/4	50	58	50
A211021-4242	1 1/4	1 1/4	51	58	50
A211021-4848	1 1/2	1 1/2	59	67	60

Tuotenumero AISI: E...

213017

SUUNNATTAVA L-NIPPA ULKOKIERRE BSP 60°/BSP (ISO 228-PF) (ISO 1179-3)

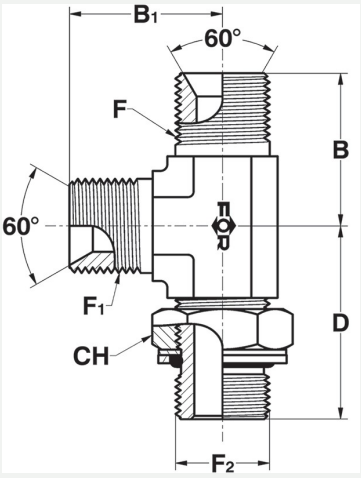

TUOTE -NUMERO TERÄS	KIERRE F(BSPP)	KIERRE F2(BSPP)	MITAT MM B	MITAT MM D	MITAT MM CH
A213017-1010	1/8	1/8	22	27	14
A213017-1013	1/8	1/4	24	32	19
A213017-1313	1/4	1/4	27	32	19
A213017-1317	1/4	3/8	28	37	24
A213017-1713	3/8	1/4	29	35	19
A213017-1717	3/8	3/8	29	37	24
A213017-1721	3/8	1/2	32	43	27
A213017-2117	1/2	3/8	34	40	24
A213017-2121	1/2	1/2	34	43	27
A213017-2126	1/2	3/4	39	50	36
A213017-2321	5/8	1/2	37	43	27
A213017-2621	3/4	1/2	41	46	27
A213017-2626	3/4	3/4	41	50	36
A213017-2633	3/4	1	43	53	41
A213017-3326	1	3/4	46	52	36
A213017-3333	1	1	46	53	41
A213017-3342	1	1 1/4	50	58	50
A213017-4242	1 1/4	1 1/4	51	58	50
A213017-4848	1 1/2	1 1/2	59	67	60

Totenumero AISI: E...

JIC-MITTATAULUKKO

PUTKIKOKO MM	PUTKIKOKO TUUMA	JIC-SAE UNF/UN	PN BAR
06	1/4	7/16-20	450
08	5/16	1/2-20	416
10	3/8	9/16-18	350
12	1/2	3/4-16	350
14	5/8	7/8-14	330
15	5/8	7/8-14	310
16	5/8	7/8-14	350
18	3/4	1 1/16-12	320
20	3/4	1 1/16-12	300
22	7/8	1 3/16-12	315
25	1	1 5/16-12	290
30	1 1/4	1 5/8-12	250
32	1 1/4	1 5/8-12	240
38	1 1/2	1 7/8-12	250

101000

KIRISTYSHOLKKI JIC 74° (SAE J514)

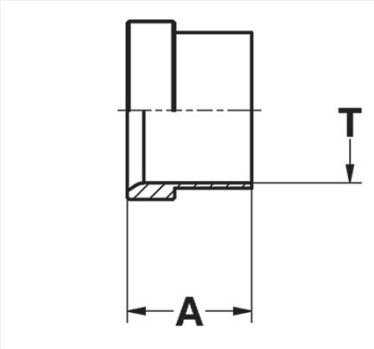

TUOTE -NUMERO TERÄS	PUTKI MM D	MITAT MM A
A101000-06	6	10,5
A101000-08	8	11,5
A101000-10	10	12,5
A101000-12	12	14,5
A101000-14	14	16,5
A101000-15	15	16,5
A101000-16	16	16,5
A101000-18	18	17
A101000-20	20	17
A101000-22	22	19
A101000-25	25	19,5
A101000-30	30	23
A101000-32	32	23
A101000-38	38	28,5

Tuotenumero AISI: E...

101011

KIRISTYSMUTTERI JIC 74° (SAE J514)

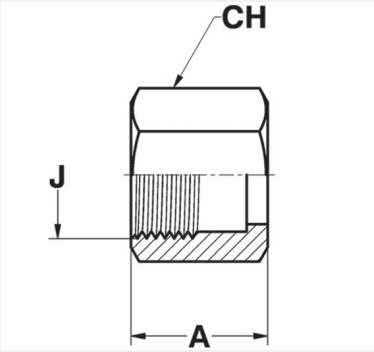

TUOTE -NUMERO TERÄS	PUTKI MM D	KIERRE J (UNF)	MITAT MM A	CH
A101011-06	6	7/16-20	15,5	14
A101011-08	8	1/2-20	17	17
A101011-10	10	9/16-18	18,5	17
A101011-12	12	3/4-16	21,5	22
A101011-16	16	7/8-14	24,5	27
A101011-18	18	1 1/16-12	26	32
A101011-20	20	1 1/16-12	26	32
A101011-22	22	1 3/16-12	27,5	36
A101011-25	25	1 5/16-12	28,5	38
A101011-32	32	1 5/8-12	31	50
A101011-38	38	1 7/8-12	36	57

Tuotenumero AISI: E...

101022

SULKUTULPPA ULKOKIERRE JIC 74° (SAE J514)

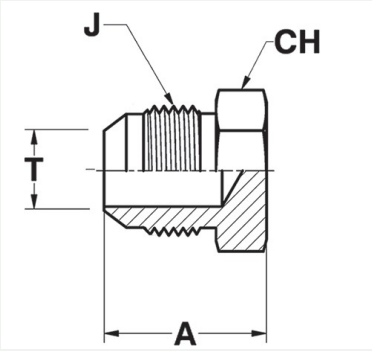

TUOTE -NUMERO TERÄS	KIERRE J (UNF)	MITAT MM A	CH
A101022-06	7/16-20	20,5	13
A101022-08	1/2-20	20,5	14
A101022-10	9/16-18	21,5	16
A101022-12	3/4-16	24,5	21
A101022-16	7/8-14	28	24
A101022-20	1 1/16-12	32,5	30
A101022-22	1 3/16-12	33	32
A101022-25	1 5/16-12	34	35
A101022-32	1 5/8-12	37	42
A101022-38	1 7/8-12	42	50

Tuotenumero AISI: E...

101033

SULKUTULPPA SISÄKIERRE JIC 74° (SAE J514)

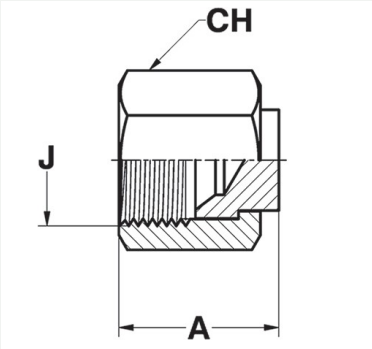

TUOTE -NUMERO TERÄS	KIERRE J (UNF)	MITAT MM A	CH
A101033-06	7/16-20	18	14
A101033-08	1/2-20	20,5	17
A101033-10	9/16-18	22	17
A101033-12	3/4-16	24,5	22
A101033-16	7/8-14	28	27
A101033-20	1 1/16-12	30	32
A101033-22	1 3/16-12	31	36
A101033-25	1 5/16-12	33,5	41
A101033-32	1 5/8-12	35	50
A101033-38	1 7/8-12	40,5	57

Tuotenumero AISI: E...

102001

SUORAYHDE ULKOKIERRE JIC 74° (SAE J514)

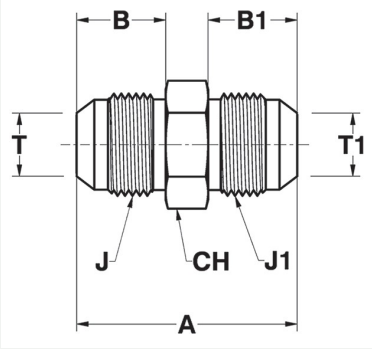

TUOTE -NUMERO TERÄS	KIERRE J (UNF)	MITAT MM A	B	CH
A102001-06	7/16-20	35	14	13
A102001-08	1/2-20	35	14	14
A102001-10	9/16-18	36	14	16
A102001-12	3/4-16	41	17	21
A102001-16	7/8-14	48	19,5	24
A102001-20	1 1/16-12	55	22	30
A102001-22	1 3/16-12	56	22,5	32
A102001-25	1 5/16-12	57	23	35
A102001-32	1 5/8-12	61,5	24,5	42
A102001-38	1 7/8-12	70	27,5	50

Tuotenumero AISI: E...

102012

PERUSLIITIN ULKOKIERRE
JIC / UNF (SAE J514)

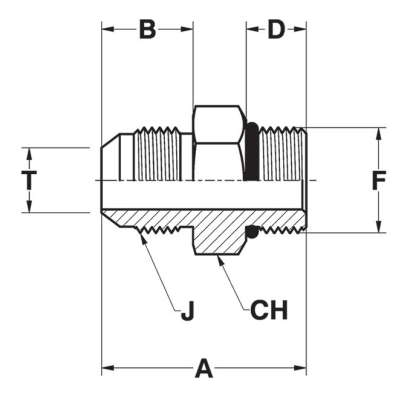

TUOTE -NUMERO TERÄS	KIERRE J(UNF)	KIERRE F(UNF-UN)	MITAT MM A	B	D	CH
A102012-0611	7/16-20	7/16-20	31	14	9	14
A102012-0612	7/16-20	1/2-20	31	14	9	16
A102012-0614	7/16-20	9/16-18	32,5	14	10	19
A102012-0812	1/2-20	1/2-20	31	14	9	16
A102012-1014	9/16-18	9/16-18	33	14	10	19
A102012-1019	9/16-18	3/4-16	35	14	11	22
A102012-1219	3/4-16	3/4-16	37,5	17	11	22
A102012-1222	3/4-16	7/8-14	40,5	17	13	27
A102012-1227	3/4-16	1 1/16-12	44,5	17	15	32
A102012-1619	7/8-14	3/4-16	40,5	19,5	11	24
A102012-1622	7/8-14	7/8-14	43	19,5	13	27
A102012-1627	7/8-14	1 1/16-12	47	19,5	15	32
A102012-2019	1 1/16-12	3/4-16	44,5	22	11	27
A102012-2022	1 1/16-12	7/8-14	47	22	13	27
A102012-2027	1 1/16-12	1 1/16-12	50	22	15	32
A102012-2033	1 1/16-12	1 5/16-12	50,5	22	15	38
A102012-2230	1 3/16-12-12	1 3/16-12	50,5	22,5	15	35
A102012-2527	1 5/16-12	1 1/16-12	50,5	23	15	35
A102012-2533	1 5/16-12	1 5/16-12	52	23	15	38
A102012-2541	1 5/16-12	1 5/8-12	54	23	15	48
A102012-3241	1 5/8-12	1 5/8-12	55	24,5	15	48
A102012-3848	1 7/8-12	1 7/8-12	60	27,5	15	55

Tuotenumero AISI: E...

102034

PERUSLIITIN ULKOKIERRE
JIC / BSP (ISO 1179-3)

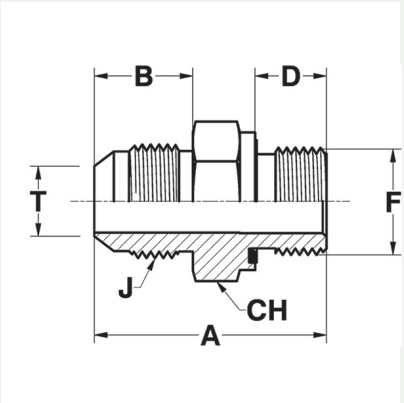

TUOTE -NUMERO TERÄS	KIERRE J(UNF)	KIERRE F(BSPP)	MITAT MM A	B	D	CH
A102034-0610	7/16-20	1/8	30	14	8	14
A102034-0613	7/16-20	1/4	36,5	14	12	19
A102034-0617	7/16-20	3/8	36,5	14	12	22
A102034-0621	7/16-20	1/2	40	14	14	27
A102034-0813	1/2-20	1/4	36,5	14	12	19
A102034-0817	1/2-20	3/8	36,5	14	12	22
A102034-1013	9/16-18	1/4	36,5	14	12	19
A102034-1017	9/16-18	3/8	36,5	14	12	22
A102034-1021	9/16-18	1/2	39	14	14	27
A102034-1213	3/4-16	1/4	39,5	17	12	19
A102034-1217	3/4-16	3/8	39,5	17	12	22
A102034-1221	3/4-16	1/2	43	17	14	27
A102034-1226	3/4-16	3/4	47	17	16	32
A102034-1617	7/8-14	3/8	42,5	19,5	12	24
A102034-1621	7/8-14	1/2	45,5	19,5	14	27
A102034-1626	7/8-14	3/4	49,5	19,5	16	32
A102034-2021	1 1/16-12	1/2	49	22	14	27
A102034-2026	1 1/16-12	3/4	52	22	16	32
A102034-2033	1 1/16-12	1	55	22	18	41
A102034-2526	1 5/16-12	3/4	53	23	16	36
A102034-2533	1 5/16-12	1	56	23	18	41
A102034-2542	1 5/16-12	1 1/4	59,5	23	20	50
A102034-3233	1 5/8-12	1	58	24,5	18	42
A102034-3242	1 5/8-12	1 1/4	61	24,5	20	50
A102034-3842	1 7/8-12	1 1/4	66	27,5	20	50
A102034-3848	1 7/8-12	1 1/2	68	27,5	22	55

Tuotenumero AISI: E...

102067

PERUSLIITIN ULKOKIERRE
JIC /M (SAE J514) (ISO 9974)

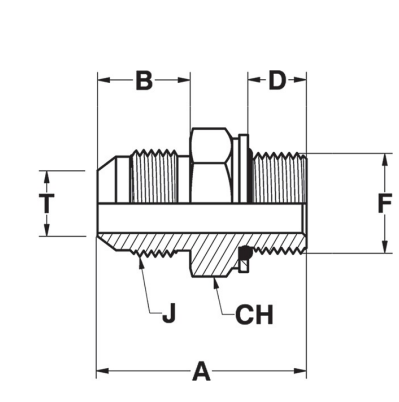

TUOTE -NUMERO TERÄS	KIERRE J (UNF)	KIERRE F (METRIC)	MITAT MM A	MITAT MM B	MITAT MM D	MITAT MM CH
A102067-0610	7/16-20	10 x 1	30	14	8,5	14
A102067-0612	7/16-20	12 x 1.5	33	14	9,5	17
A102067-0810	1/2-20	10 x 1	30	14	8,5	14
A102067-0812	1/2-20	12 x 1,5	33	14	9,5	17
A102067-0814	1/2-20	14 X 1,5	34	14	9,5	19
A102067-1014	9/16-18	14 x 1,5	34	14	9,5	19
A102067-1016	9/16-18	16 x 1,5	35	14	11	22
A102067-1216	3/4-16	16 x 1,5	38	17	11	22
A102067-1218	3/4-16	18 x 1,5	39,5	17	12,5	24
A102067-1618	7/8-14	18 x 1,5	42	19,5	12,5	24
A102067-1620	7/8-14	20 x 1,5	43	19,5	12,5	27
A102067-1622	7/8-14	22 x 1,5	44,5	19,5	13,5	27
A102067-2022	1 1/16-12	22 x 1,5	48	22	13,5	30
A102067-2027	1 1/16-12	27 x 2	52	22	16,5	32
A102067-2226	1 3/16-12	26 x 1,5	49	22,5	14	36
A102067-2527	1 5/16-12	27 x 2	53	23	16,5	36
A102067-2533	1 5/16-12	33 x 2	54	23	16,5	41
A102067-3242	1 5/8-12	42 x 2	58	24,5	17	50
A102067-3848	1 7/8-12	48 x 2	65,5	27,5	19,5	55

Tuotenumero AISI: E...

102100

PERUSLIITIN ULKOKIERRE
JIC 74°/NPTF (SAE J514) (SAE476)

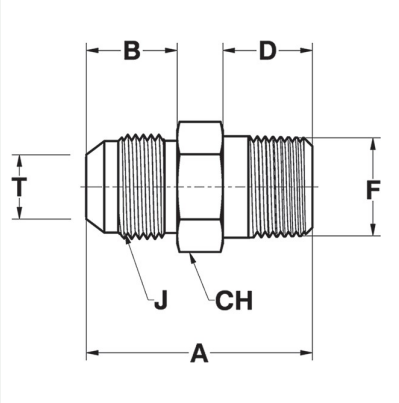

TUOTE -NUMERO TERÄS	KIERRE J (UNF)	KIERRE F (NPTF)	MITAT MM A	MITAT MM B	MITAT MM D	MITAT MM CH
A102100-0610	7/16-20	1/8	31	14	10	13
A102100-0613	7/16-20	1/4	35,5	14	14,5	14
A102100-0810	1/2-20	1/8	31	14	10	14
A102100-0813	1/2-20	1/4	35,5	14	14,5	14
A102100-1010	1/2-20	1/8	31,5	14	10	16
A102100-1013	9/16-18	1/4	36	14	14,5	16
A102100-1017	9/16-18	3/8	36	14	14,5	19
A102100-1021	9/16-18	1/2	42,5	14	19	22
A102100-1213	3/4-16	1/4	39	17	14,5	21
A102100-1217	3/4-16	3/8	39	17	14,5	21
A102100-1221	3/4-16	1/2	45,5	17	19	22
A102100-1226	3/4-16	3/4	47,5	17	19	27
A102100-1617	7/8-14	3/8	43,5	19,5	14,5	24
A102100-1621	7/8-14	1/2	48	19,5	19	24
A102100-1626	7/8-14	3/4	50	19,5	19	27
A102100-2021	1 1/16-12	1/2	52,5	22	19	27
A102100-2026	1 1/16-12	3/4	52,5	22	19	30
A102100-2033	1 1/16-12	1	57	22	24	35
A102100-2226	1 3/16-12	3/4	53	22,5	19	32
A102100-2526	1 5/16-12	3/4	53,5	23	19	35
A102100-2533	1 5/16-12	1	58,5	23	24	35
A102100-3233	1 5/8-12	1	61,5	24,5	24	42
A102100-3242	1 5/8-12	1 1/4	62	24,5	24,5	46
A102100-3842	1 7/8-12	1 1/4	67	27,5	24,5	50
A102100-3848	1 7/8-12	1 1/2	68	27,5	25,5	50

Tuotenumero AISI: E...

102111

PERUSLIITIN ULKOKIERRE
JIC /BSPT (SAE J514) (ISO 7-PT)

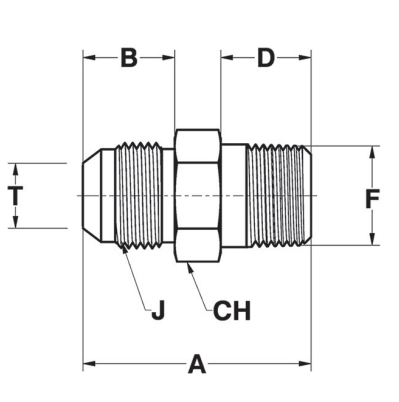

TUOTE -NUMERO TERÄS	KIERRE J (UNF)	KIERRE F (BSPT)	MITAT MM A	B	D	CH
A102111-0610	7/16-20	1/8	29	14	9	13
A102111-0613	7/16-20	1/4	33	14	13	14
A102111-0810	1/2-20	1/8	29	14	9	14
A102111-0813	1/2-20	1/4	33	14	13	14
A102111-1013	9/16-18	1/4	33,5	14	13	17
A102111-1017	9/16-18	3/8	33,5	14	13,5	19
A102111-1021	9/16-18	1/2	37,5	14	15,5	24
A102111-1213	3/4-16	1/4	36,5	17	13	22
A102111-1217	3/4-16	3/8	36,5	17	13,5	22
A102111-1221	3/4-16	1/2	40,5	17	15,5	24
A102111-1617	7/8-14	3/8	41	19,5	13,5	24
A102111-1621	7/8-14	1/2	43	19,5	15,5	24
A102111-1626	7/8-14	3/4	47	19,5	17	30
A102111-2021	1 1/16-12	1/2	47,5	22	15,5	30
A102111-2026	1 1/16-12	3/4	49,5	22	17	30
A102111-2033	1 1/16-12	1	51,5	22	19,5	36
A102111-2226	1 3/16-12	3/4	50	22,5	17	32
A102111-2526	1 5/16-12	3/4	50,5	23	17	36
A102111-2533	1 5/16-12	1	52,5	23	19,5	36
A102111-3233	1 5/8-12	1	55,5	24,5	19,5	46
A102111-3242	1 5/8-12	1 1/4	57,5	24,5	21,5	46
A102111-3848	1 7/8-12	1 1/2	62,5	27,5	21,5	50

Tuotenumero AISI: E...

102188

YHDYSNIPPA ULKO-/SISÄKIERRE
JIC/BSP (SAE J514) (ISO 1179-3)

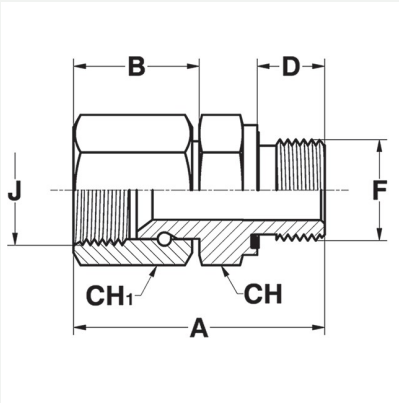

TUOTE -NUMERO TERÄS	KIERRE J (UNF)	KIERRE F (BSPP)	MITAT MM A	B	D	CH	CH_1
A102188-0610	7/16-20	1/8	34,5	18,5	8	14	14
A102188-0613	7/16-20	1/4	41	18,5	12	19	14
A102188-0813	1/2-20	1/4	43	20,5	12	19	17
A102188-0817	1/2-20	3/8	43	20,5	12	22	17
A102188-1013	9/16-18	1/4	44	21,5	12	19	17
A102188-1017	9/16-18	3/8	44	21,5	12	22	17
A102188-1217	3/4-16	3/8	45,5	23	12	22	22
A102188-1221	3/4-16	1/2	49	23	14	27	22
A102188-1617	7/8-14	3/8	49	26	12	24	27
A102188-1621	7/8-14	1/2	52	26	14	27	27
A102188-1626	7/8-14	3/4	56	26	16	32	27
A102188-2021	1 1/16-12	1/2	54,5	27,5	14	27	32
A102188-2026	1 1/16-12	3/4	57,5	27,5	16	32	32
A102188-2033	1 1/16-12	1	60,5	27,5	18	41	32
A102188-2526	1 5/16-12	3/4	60	30	16	32	38
A102188-2533	1 5/16-12	1	63	30	18	41	38
A102188-2542	1 5/16-12	1 1/4	66,5	30	20	50	38
A102188-3233	1 5/8-12	1	66,5	32,5	18	41	50
A102188-3242	1 5/8-12	1 1/4	69	32,5	20	50	50
A102188-3848	1 7/8-12	1 1/2	78,5	38	22	60	57

Tuotenumero AISI: E...

102209

YHDYSNIPPA ULKO-/SISÄKIERRE
JIC/M (SAE J514) (ISO 9974)

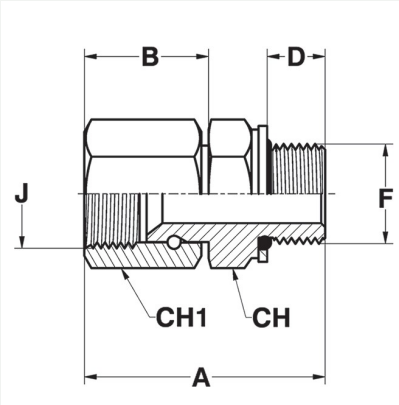

TUOTE -NUMERO TERÄS	KIERRE J (UNF)	KIERRE F (METRIC)	MITAT MM A	B	D	CH	CH_1
A102209-0610	7/16-20	10 x 1	35,5	18,5	8,5	14	14
A102209-0612	7/16-20	12 x 1.5	37,5	18,5	9,5	17	14
A102209-0810	1/2-20	10 x 1	37,5	20,5	8,5	14	17
A102209-0812	1/2-20	12 x 1,5	40	20,5	9,5	17	17
A102209-0814	1/2-20	14 X 1,5	40	20,5	9,5	19	17
A102209-1014	9/16-18	14 x 1,5	41	21,5	9,5	19	17
A102209-1016	9/16-18	16 x 1,5	42,5	21,5	11	22	17
A102209-1216	3/4-16	16 x 1,5	44	23	11	22	22
A102209-1218	3/4-16	18 x 1,5	46	23	12,5	24	22
A102209-1618	7/8-14	18 x 1,5	49	26	12,5	24	27
A102209-1620	7/8-14	20 x 1,5	49,5	26	12,5	27	27
A102209-1622	7/8-14	22 x 1,5	52	26	13,5	27	27
A102209-2022	1 1/16-12	22 x 1,5	53,5	27,5	13,5	27	32
A102209-2027	1 1/16-12	27 x 2	57,5	27,5	16,5	32	32
A102209-2226	1 3/16-12	26 x 1,5	57	29	14	36	36
A102209-2527	1 5/16-12	27 x 2	60	30	16,5	32	38
A102209-2533	1 5/16-12	33 x 2	62	30	16,5	41	38
A102209-3242	1 5/8-12	42 x 2	66	32,5	17	50	50
A102209-3848	1 7/8-12	48 x 2	76	38	19,5	55	57

Tuotenumero AISI: E...

102144

YHDYSNIPPA ULKO-/SISÄKIERRE
JIC/BSP 60° (ISO 228-PF) (SAE J514)

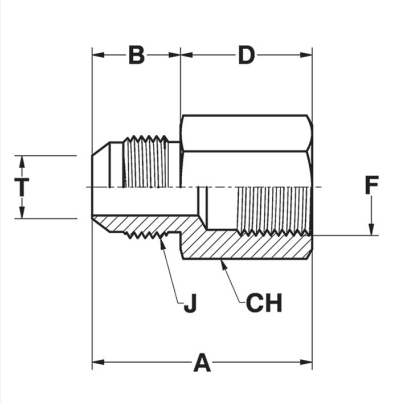

TUOTE -NUMERO TERÄS	KIERRE J (UNF)	KIERRE F (BSPP)	MITAT MM A	B	D	CH
A102144-0610	7/16-20	1/8	30	14	16	14
A102144-0613	7/16-20	1/4	35,5	14	21,5	19
A102144-0810	1/2-20	1/8	30	14	16	14
A102144-0813	1/2-20	1/4	35,5	14	21,5	19
A102144-1013	9/16-18	1/4	35,5	14	21,5	19
A102144-1017	9/16-18	3/8	36,5	14	22,5	22
A102144-1021	9/16-18	1/2	42,5	14	28,5	27
A102144-1213	3/4-16	1/4	38,5	17	21,5	22
A102144-1217	3/4-16	3/8	39,5	17	22,5	22
A102144-1221	3/4-16	1/2	45,5	17	28,5	27
A102144-1621	7/8-14	1/2	48	19,5	28,5	27
A102144-2021	1 1/16-12	1/2	50,5	22	28,5	30
A102144-2026	1 1/16-12	3/4	52,5	22	30,5	36
A102144-2226	1 3/16-12	3/4	53	22,5	30,5	36
A102144-2533	1 5/16-12	1	59,5	23	36,5	41
A102144-3233	1 5/8-12	1	61	24,5	36,5	46
A102144-3242	1 5/8-12	1 1/4	63	24,5	38,5	50
A102144-3842	1 7/8-12	1 1/4	66	27,5	38,5	50
A102144-3848	1 7/8-12	1 1/2	66,5	27,5	39	60

102265

YHDYSNIPPA ULKO-/SISÄKIERRE JIC 74° (SAE J514)

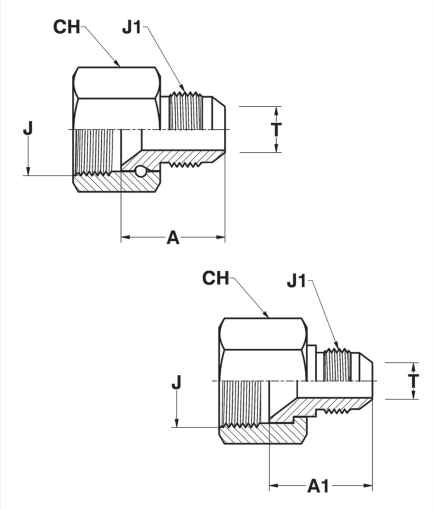

TUOTE -NUMERO TERÄS	KIERRE J (UNF)	J1 (UNF)	MITAT MM A	A1	CH
A102265-1006	9/16-18	7/16-20	-	24,5	17
A102265-1008	9/16-18	1/2-20	24,5	-	17
A102144-1206	3/4-16	7/16-20	-	25,5	22
A102265-1208	3/4-16	1/2-20	-	25,5	22
A102265-1210	3/4-16	9/16-18	-	25,5	22
A102265-1606	7/8-14	7/16-20	-	26	27
A102265-1610	7/8-14	9/16-18	-	26	27
A102265-1612	7/8-14	3/4-16	29	-	27
A102265-2006	1 1/16-12	7/16-20	-	27,5	32
A102265-2010	1 1/16-12	9/16-18	-	27,5	32
A102265-2012	1 1/16-12	3/4-16	-	30,5	32
A102265-2016	1 1/16-12	7/8-14	31	-	32
A102265-2220	1 3/16-12	1 1/16-12	34	-	36
A102265-2516	1 5/16-12	7/8-14	-	34	38
A102265-2520	1 5/16-12	1 1/16-12	-	37,5	38
A102265-2522	1 5/16-12	1 3/16-12	35,5	-	38
A102265-3220	1 5/8-12	1 1/16-12	-	39	50
A102265-3222	1 5/8-12	1 3/16-12	-	39,5	50
A102265-3225	1 5/8-12	1 5/16-12	-	40	50
A102265-3832	1 7/8-12	1 5/8-12	-	43	57

Tuotenumero AISI: E...

102298

MITTARILIITIN SISÄKIERRE JIC / BSP

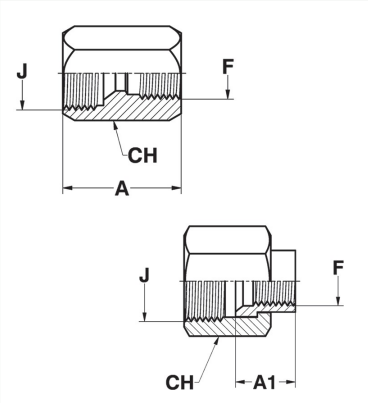

TUOTE -NUMERO TERÄS	KIERRE J (UNF-UF)	F (BSPP)	MITAT MM A	A1	CH
A102298-0613	7/16-20 UNF	1/4	30	-	19
A102298-0813	1/2-20 UNF	1/4	29	-	19
A102298-1013	9/16-18 UNF	1/4	30	-	19
A102298-1213	3/4-16 UNF	1/4	32	-	22
A102298-1613	7/8-14 UNF	1/4	-	17	27
A102298-2013	1"1/16-12 UN	1/4	-	18	32
A102298-2213	1"3/16-12 UN	1/4	-	19	36
A102298-2513	1"5/16-12 UN	1/4	-	20	38
A102298-3213	1"5/8-12 UN	1/4	-	20	50
A102298-3813	1"7/8-12 UN	1/4	-	24	57

Tuotenumero AISI: E...

103002

SUORALÄPIVIENTI ULKOKIERRE JIC 74° (SAE J514)

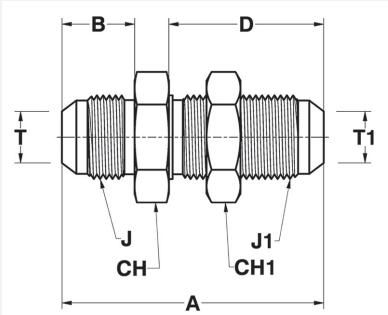

TUOTE -NUMERO TERÄS	KIERRE J (UNF)	MITAT MM A	B	D	CH
A103002-06	7/16-20	52,5	14	31,5	17
A103002-08	1/2-20	52,5	14	31,5	19
A103002-10	9/16-18	55,5	14	33,5	22
A103002-12	3/4-16	62	17	37,5	24
A103002-16	7/8-14	69,5	19,5	41	30
A103002-20	1 1/16-12	78,5	22	45,5	36
A103002-22	1 3/16-12	79	22,5	45,5	38
A103002-25	1 5/16-12	80	23	45,5	41
A103002-32	1 5/8-12	84	24,5	46,5	50
A103002-38	1 7/8-12	89,5	27,5	47	55

Tuotenumero AISI: E...

105015

SUUNNATTAVA KULMALIITIN 45° ULKOKIERRE JIC/UNF (SAE J514)

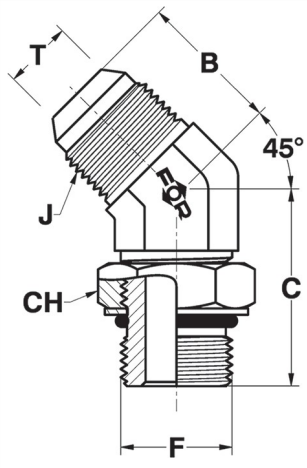

TUOTE -NUMERO TERÄS	KIERRE J (UNF)	KIERRE F (UNF-UN)	MITAT MM B	MITAT MM C	MITAT MM CH
A105015-0611	7/16-20	7/16-20	18	26,5	14
A105015-0612	7/16-20	1/2-20	19,5	26,5	17
A105015-0812	1/2-20	1/2-20	19,5	26,5	17
A105015-1014	9/16-18	9/16-18	21	29	17
A105015-1019	9/16-18	3/4-16	22	33	22
A105015-1219	3/4-16	3/4-16	25	33	22
A105015-1222	3/4-16	7/8-14	26	38,5	27
A105015-1619	7/8-14	3/4-16	28	35	22
A105015-1622	7/8-14	7/8-14	28	38,5	27
A105015-2019	1 1/16-12	3/4-16	33	37	22
A105015-2022	1 1/16-12	7/8-14	33	40,5	27
A105015-2027	1 1/16-12	1 1/16-12	33	44	32
A105015-2533	1 5/16-12	1 5/16-12	37	47	38
A105015-3241	1 5/8-12	1 5/8-12	41	48,5	50
A105015-3848	1 7/8-12	1 7/8-12	45	48,5	55

Tuotenumero AISI: E...

105026

SUUNNATTAVA KULMALIITIN 45° ULKOKIERRE JIC/BSP (SAE J514) (ISO 1179-3)

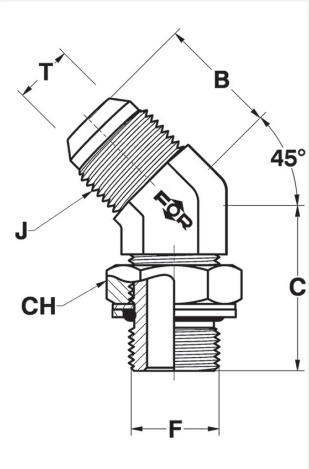

TUOTE -NUMERO TERÄS	KIERRE J (UNF)	KIERRE F (BSPP)	MITAT MM B	MITAT MM C	MITAT MM CH
A105026-0610	7/16-20	1/8	18	26,5	14
A105026-0613	7/16-20	1/4	21	29	19
A105026-0617	7/16-20	3/8	22	33	22
A105026-0621	7/16-20	1/2	23	38,5	27
A105026-0810	1/2-20	1/8	19,5	26,5	14
A105026-0813	1/2-20	1/4	21	29	19
A105026-0817	1/2-20	3/8	22	33	22
A105026-1013	9/16-18	1/4	21	29	19
A105026-1017	9/16-18	3/8	22	33	22
A105026-1021	9/16-18	1/2	23	38,5	27
A105026-1213	3/4-16	1/4	25	30	19
A105026-1217	3/4-16	3/8	25	33	22
A105026-1221	3/4-16	1/2	26	38,5	27
A105026-1226	3/4-16	3/4	28	44	36
A105026-1617	7/8-14	3/8	28	35	22
A105026-1621	7/8-14	1/2	28	38,5	27
A105026-1626	7/8-14	3/4	30	44	36
A105026-2021	1 1/16-12	1/2	33	40,5	27
A105026-2026	1 1/16-12	3/4	33	44	36
A105026-2533	1 5/16-12	1	37	47	41
A105026-3848	1 7/8-12	1 1/2	45	48,5	60

Tuotenumero AISI: E...

105037

SUUNNATTAVA KULMALIITIN 45° ULKOKIERRE JIC/M (SAE J514) (ISO 9974)

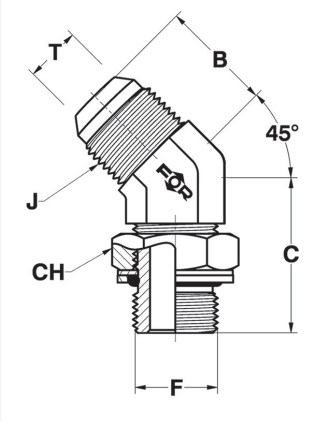

TUOTE -NUMERO TERÄS	KIERRE J (UNF)	KIERRE F (METRIC)	MITAT MM B	MITAT MM C	MITAT MM CH
A105037-0610	7/16-20	10 x 1	18	26,5	14
A105037-0612	7/16-20	12 x 1.5	21	29	17
A105037-0810	1/2-20	10 x 1	19,5	26,5	14
A105037-0812	1/2-20	12 x 1,5	21	29	17
A105037-0814	1/2-20	14 X 1,5	21	29	19
A105037-1014	9/16-18	14 x 1,5	21	29	19
A105037-1016	9/16-18	16 x 1,5	22	33	22
A105037-1216	3/4-16	16 x 1,5	25	33	22
A105037-1218	3/4-16	18 x 1,5	25	34	24
A105037-1618	7/8-14	18 x 1,5	28	35	24
A105037-1620	7/8-14	20 x 1,5	28	38,5	27
A105037-1622	7/8-14	22 x 1,5	28	38,5	27
A105037-2022	1 1/16-12	22 x 1,5	33	40,5	27
A105037-2027	1 1/16-12	27 x 2	33	44	32
A105037-2527	1 5/16-12	27 x 2	37	47	32
A105037-2533	1 5/16-12	33 x 2	37	47	41

Tuotenumero AISI: E...

105004

KULMALIITIN 45° ULKO-/SISÄKIERRE JIC (SAE J514)

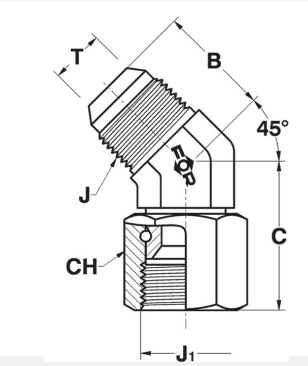

TUOTE -NUMERO TERÄS	KIERRE J (UNF)	MITAT MM B	MITAT MM C	MITAT MM CH
A105004-06	7/16-20	18	24,5	14
A105004-08	1/2-20	20	26,5	17
A105004-10	9/16-18	21	29,5	17
A105004-12	3/4-16	25	32	22
A105004-16	7/8-14	28	37	27
A105004-20	1 1/16-12	33	38,5	32
A105004-25	1 5/16-12	37	45	38
A105004-32	1 5/8-12	41	51,5	50
A105004-38	1 7/8-12	45	57,5	57

Tuotenumero AISI: E...

106005

LÄPIVIENTILIITIN 45° ULKOKIERRE JIC (SAE J514)

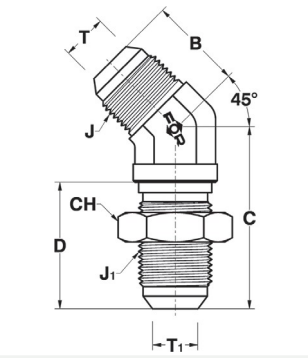

TUOTE -NUMERO TERÄS	KIERRE J (UNF)	MITAT MM B	MITAT MM C	MITAT MM D	MITAT MM CH
A106005-06	7/16-20	18	39	28,5	17
A106005-08	1/2-20	20	39	28,5	19
A106005-10	9/16-18	21	42,5	30	22
A106005-12	3/4-16	25	49	35	24
A106005-16	7/8-14	28	55	38,5	30
A106005-20	1 1/16-12	33	62	42,5	36
A106005-25	1 5/16-12	37	65	42,5	41
A106005-32	1 5/8-12	41	67	44	50
A106005-38	1 7/8-12	45	67,5	44	55

Tuotenumero AISI: E...

107006

KULMALIITIN 90° ULKOKIERRE
JIC (SAE J514)

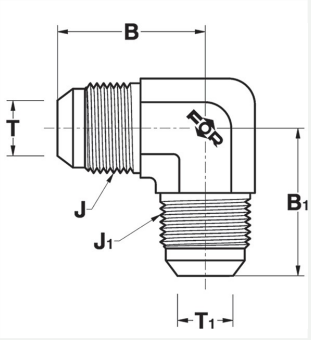

TUOTE -NUMERO TERÄS	KIERRE J (UNF)	MITAT MM B
A107006-06	7/16-20	23
A107006-08	1/2-20	24
A107006-10	9/16-18	27
A107006-12	3/4-16	32
A107006-16	7/8-14	37
A107006-20	1 1/16-12	42
A107006-25	1 5/16-12	46
A107006-32	1 5/8-12	52
A107006-38	1 7/8-12	59

Tuotenumero AISI: E...

107062

KULMALIITIN 90° ULKOKIERRE
JIC/BSPT (SAE J514) (ISO 7-PT)

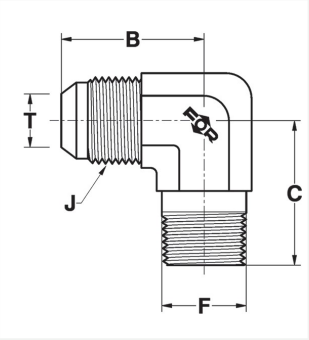

TUOTE -NUMERO TERÄS	KIERRE J (UNF)	F (BSPT)	MITAT MM B	C
A107062-0610	7/16-20	1/8	22,5	20,5
A107062-0613	7/16-20	1/4	27	27,5
A107062-0810	1/2-20	1/8	24	19,5
A107062-0813	1/2-20	1/4	27	27,5
A107062-1013	9/16-18	1/4	27	27,5
A107062-1017	9/16-18	3/8	29	31
A107062-1021	9/16-18	1/2	31	37
A107062-1213	3/4-16	1/4	32	31
A107062-1217	3/4-16	3/8	32	31
A107062-1221	3/4-16	1/2	34	37
A107062-1617	7/8-14	3/8	37	32
A107062-1621	7/8-14	1/2	37	37
A107062-1626	7/8-14	3/4	40	40,5
A107062-2021	1 1/16-12	1/2	42	40,5
A107062-2026	1 1/16-12	3/4	42	40,5
A107062-2033	1 1/16-12	1	45	50
A107062-2526	1 5/16-12	3/4	46	44,5
A107062-2533	1 5/16-12	1	46	50
A107062-3233	1 5/8-12	1	52	59
A107062-3242	1 5/8-12	1 1/4	52	60
A107062-3848	1 7/8-12	1 1/2	59	67

Tuotenumero AISI: E...

107051

KULMALIITIN 90° ULKOKIERRE JIC 74°/NPTF (SAE J514)

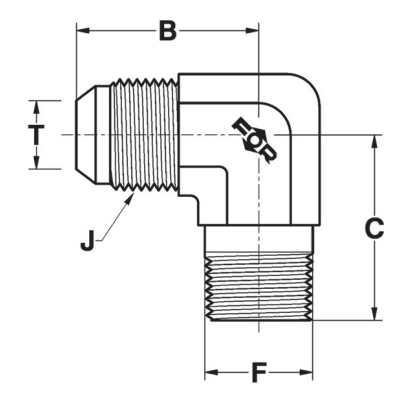

TUOTE -NUMERO TERÄS	KIERRE J (UNF)	KIERRE F (NPTF)	MITAT MM B	MITAT MM C
A107051-0610	7/16-20	1/8	23	19,5
A107051-0613	7/16-20	1/4	27	27,5
A107051-0810	1/2-20	1/8	24	19,5
A107051-0813	1/2-20	1/4	27	27,5
A107051-1010	1/2-20	1/8	27	23,5
A107051-1013	9/16-18	1/4	27	27,5
A107051-1017	9/16-18	3/8	29	31
A107051-1021	9/16-18	1/2	31	37
A107051-1213	3/4-16	1/4	32	31
A107051-1217	3/4-16	3/8	32	31
A107051-1221	3/4-16	1/2	34	37
A107051-1226	3/4-16	3/4	37	40,5
A107051-1617	7/8-14	3/8	37	32
A107051-1621	7/8-14	1/2	37	37
A107051-1626	7/8-14	3/4	40	40,5
A107051-2021	1 1/16-12	1/2	42	40,5
A107051-2026	1 1/16-12	3/4	42	40,5
A107051-2526	1 5/16-12	3/4	46	45
A107051-2533	1 5/16-12	1	46	50
A107051-3233	1 5/8-12	1	52	59
A107051-3242	1 5/8-12	1 1/4	52	60
A107051-3848	1 7/8-12	1 1/2	59	67

Tuotenumero AISI: E...

107039

SUUNNATTAVA KULMALIITIN 90° ULKOKIERRE JIC/BSP (SAE J514) (ISO 1179-3)

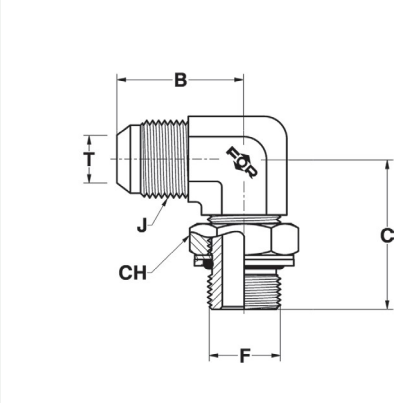

TUOTE -NUMERO TERÄS	KIERRE J (UNF)	KIERRE F (BSPP)	MITAT MM B	MITAT MM C	MITAT MM CH
A107039-0610	7/16-20	1/8	23	26,5	14
A107039-0613	7/16-20	1/4	27	31,5	19
A107039-0617	7/16-20	3/8	29	36,5	22
A107039-0621	7/16-20	1/2	31	43	27
A107039-0810	1/2-20	1/8	24	28	14
A107039-0813	1/2-20	1/4	27	31,5	19
A107039-0817	1/2-20	3/8	29	36,5	22
A107039-1013	9/16-18	1/4	27	31,5	19
A107039-1017	9/16-18	3/8	29	36,5	22
A107039-1021	9/16-18	1/2	31	43	27
A107039-1213	3/4-16	1/4	32	33,5	19
A107039-1217	3/4-16	3/8	32	36,5	22
A107039-1221	3/4-16	1/2	34	43	27
A107039-1226	3/4-16	3/4	37	49	36
A107039-1617	7/8-14	3/8	37	39,5	22
A107039-1621	7/8-14	1/2	37	43	27
A107039-1626	7/8-14	3/4	40	49	36
A107039-2021	1 1/16-12	1/2	42	45,5	27
A107039-2026	1 1/16-12	3/4	42	49	36
A107039-2033	1 1/16-12	1	45	52,5	41
A107039-2226	1 3/16-12	3/4	44	50,5	36
A107039-2526	1 5/16-12	3/4	46	52,5	36
A107039-2533	1 5/16-12	1	46	52,5	41
A107039-2542	1 5/16-12	1 1/4	51	57	50
A107039-3233	1 5/8-12	1	52	57	41
A107039-3242	1 5/8-12	1 1/4	52	57	50
A107039-3842	1 7/8-12	1 1/4	59	61,5	50
A107039-3848	1 7/8-12	1 1/2	59	61,5	60

Tuotenumero AISI: E...

107040

SUUNNATTAVA KULMALIITIN 90° ULKOKIERRE
JIC/M (SAE J514) (ISO 9974)

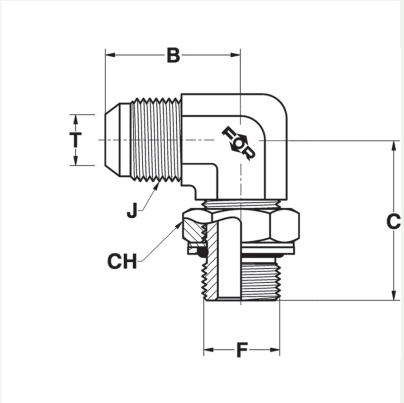

TUOTE -NUMERO TERÄS	KIERRE J (UNF)	KIERRE F (METRIC)	MITAT MM B	MITAT MM C	MITAT MM CH
A107040-0610	7/16-20	10 x 1	22,5	27,5	14
A107040-0612	7/16-20	12 x 1.5	27	31,5	17
A107040-0810	1/2-20	10 x 1	24	28	14
A107040-0812	1/2-20	12 x 1,5	27	31,5	17
A107040-0814	1/2-20	14 X 1,5	27	32,5	19
A107040-1014	9/16-18	14 x 1,5	27	32,5	19
A107040-1016	9/16-18	16 x 1,5	29	36,5	22
A107040-1216	3/4-16	16 x 1,5	32	36,5	22
A107040-1218	3/4-16	18 x 1,5	32	39,5	24
A107040-1618	7/8-14	18 x 1,5	37	41,5	24
A107040-1620	7/8-14	20 x 1,5	37	43	27
A107040-1622	7/8-14	22 x 1,5	37	43	27
A107040-2022	1 1/16-12	22 x 1,5	42	45,5	27
A107040-2027	1 1/16-12	27 x 2	42	51,5	32
A107040-2226	1 3/16-12	26 x 1,5	44	50,5	36
A107040-2527	1 5/16-12	27 x 2	46	55	32
A107040-2533	1 5/16-12	33 x 2	46	55	41
A107040-3242	1 5/8-12	42 x 2	52	60	50
A107040-3848	1 7/8-12	48 x 2	59	67	55

Tuotenumero AISI: E...

107028

SUUNNATTAVA KULMALIITIN 90° ULKOKIERRE
JIC/UNF (SAE J514) (ISO 11926)

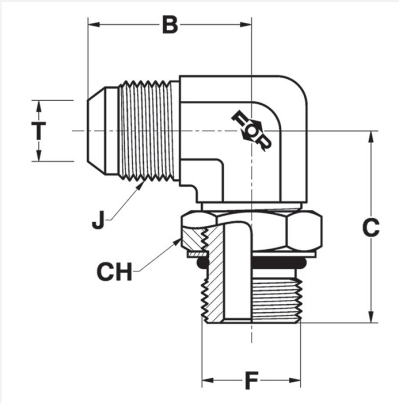

TUOTE -NUMERO TERÄS	KIERRE J (UNF)	KIERRE F (UNF-UN)	MITAT MM B	MITAT MM C	MITAT MM CH
A107028-0611	7/16-20	7/16-20	22,5	27,5	14
A107028-0612	7/16-20	1/2-20	24	28	17
A107028-0614	7/16-20	9/16-18	27	31,5	17
A107028-0812	1/2-20	1/2-20	24	28	17
A107028-1014	9/16-18	9/16-18	27	31,5	17
A107028-1019	9/16-18	3/4-16	29	36,5	22
A107028-1219	3/4-16	3/4-16	32	36,5	22
A107028-1222	3/4-16	7/8-14	34	43	27
A107028-1227	3/4-16	1 1/16-12	37	49	32
A107028-1619	7/8-14	3/4-16	37	39,5	22
A107028-1622	7/8-14	7/8-14	37	43	27
A107028-1627	7/8-14	1 1/16-12	40	49	32
A107028-2019	1 1/16-12	3/4-16	42	42	22
A107028-2022	1 1/16-12	7/8-14	42	45,5	27
A107028-2027	1 1/16-12	1 1/16-12	42	49	32
A107028-2033	1 1/16-12	1 5/16-12	45	52,5	38
A107028-2527	1 5/16-12	1 1/16-12	46	52,5	32
A107028-2533	1 5/16-12	1 5/16-12	46	52,5	38
A107028-2541	1 5/16-12	1 5/8-12	51	57	50
A107028-3241	1 5/8-12	1 5/8-12	52	57	50
A107028-3848	1 7/8-12	1 7/8-12	59	61	55

Tuotenumero AISI: E...

107017

KULMALIITIN 90° ULKO-/SISÄKIERRE JIC (SAE J514)

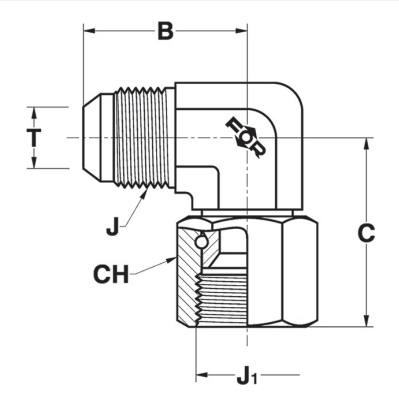

TUOTE -NUMERO TERÄS	KIERRE J (UNF)	MITAT MM B	C	CH
A107017-06	7/16-20	23	26	14
A107017-08	1/2-20	24	29,5	17
A107017-10	9/16-18	27	32	17
A107017-12	3/4-16	32	35,5	22
A107017-16	7/8-14	37	42	27
A107017-20	1 1/16-12	42	45,5	32
A107017-25	1 5/16-12	46	51,5	38
A107017-32	1 5/8-12	52	59,5	50
A107017-38	1 7/8-12	59	67	57

Tuotenumero AISI: E...

108007

KULMA LÄPIVIENTILIITIN 90° ULKOKIERRE JIC (SAE J514)

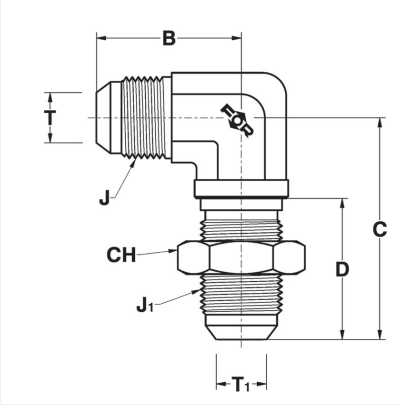

TUOTE -NUMERO TERÄS	KIERRE J (UNF)	MITAT MM B	C	D	CH
A108007-06	7/16-20	25	40,5	28,5	28,5
A108007-08	1/2-20	26	41	28,5	28,5
A108007-10	9/16-18	28	46	30	30
A108007-12	3/4-16	35	53,5	35	35
A108007-16	7/8-14	40	60,5	38,5	38,5
A108007-20	1 1/16-12	45	68	42,5	42,5
A108007-25	1 5/16-12	49	71	42,5	42,5
A108007-32	1 5/8-12	55	79	44	44
A108007-38	1 7/8-12	59	87	44	44

Tuotenumero AISI: E...

111001

T-LIITIN 90° ULKOKIERRE
JIC (SAE J514)

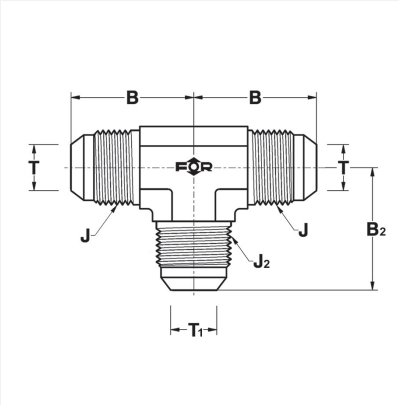

TUOTE -NUMERO TERÄS	KIERRE J (UNF)	MITAT MM A	B
A111001-06	7/16-20	46	23
A111001-08	1/2-20	48	24
A111001-10	9/16-18	54	27
A111001-12	3/4-16	64	32
A111001-16	7/8-14	74	37
A111001-20	1 1/16-12	84	42
A111001-25	1 5/16-12	92	46
A111001-32	1 5/8-12	104	52
A111001-38	1 7/8-12	118	59

Tuotenumero AISI: E...

111023

SUUNNATTAVA T-LIITIN ULKOKIERRE
JIC/UNF (SAE J514) (ISO 11926)

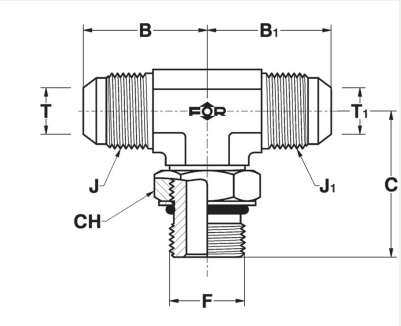

TUOTE -NUMERO TERÄS	KIERRE J (UNF)	F (UNF-UN)	MITAT MM A	B	C	CH
A111023-0611	7/16-20	7/16-20	45	22,5	27,5	14
A111023-0812	1/2-20	1/2-20	48	24	27	17
A111023-1014	9/16-18	9/16-18	54	27	31,5	17
A111023-1219	3/4-16	3/4-16	64	32	36,5	22
A111023-1622	7/8-14	7/8-14	74	37	43	27
A111023-2027	1 1/16-12	1 1/16-12	84	42	49	32
A111023-2533	1 5/16-12	1 5/16-12	92	46	52	38

Tuotenumero AISI: E...

111034

SUUNNATTAVA T-LIITIN ULKOKIERRE JIC/BSP (SAE J514) (ISO 1179-3)

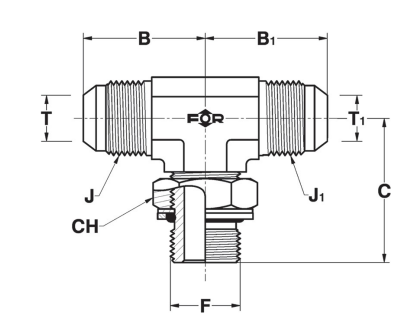

TUOTE -NUMERO TERÄS	KIERRE J (UNF)	KIERRE F (BSPP)	MITAT MM A	B	C	CH
A111034-0610	7/16-20	1/8	46	23	26	14
A111034-0613	7/16-20	1/4	54	27	31,5	19
A111034-0617	7/16-20	3/8	58	29	36,5	22
A111034-0621	7/16-20	1/2	62	31	43	27
A111034-0810	1/2-20	1/8	48	24	28,5	14
A111034-0813	1/2-20	1/4	54	27	31,5	19
A111034-0817	1/2-20	3/8	58	29	36,5	22
A111034-1013	9/16-18	1/4	54	27	31,5	19
A111034-1017	9/16-18	3/8	58	29	36,5	22
A111034-1021	9/16-18	1/2	62	31	43	27
A111034-1213	3/4-16	1/4	64	32	33,5	19
A111034-1217	3/4-16	3/8	64	32	36,5	22
A111034-1221	3/4-16	1/2	68	34	43	27
A111034-1226	3/4-16	3/4	74	37	49	36
A111034-1617	7/8-14	3/8	74	37	39,5	22
A111034-1621	7/8-14	1/2	74	37	43	27
A111034-1626	7/8-14	3/4	80	40	49	36
A111034-2021	1 1/16-12	1/2	84	42	45,5	27
A111034-2026	1 1/16-12	3/4	84	42	49	36
A111034-2033	1 1/16-12	1	90	45	52	41
A111034-2526	1 5/16-12	3/4	92	46	52	36
A111034-2533	1 5/16-12	1	92	46	52	41
A111034-2542	1 5/16-12	1 1/4	102	51	57	50
A111034-3233	1 5/8-12	1	104	52	57	41
A111034-3242	1 5/8-12	1 1/4	104	52	57	50
A111034-3842	1 7/8-12	1 1/4	118	59	61	50
A111034-3848	1 7/8-12	1 1/2	118	59	61	60

Tuotenumero AISI: E...

111045

SUUNNATTAVA T-LIITIN ULKOKIERRE JIC/M (SAE J514) (ISO 9974)

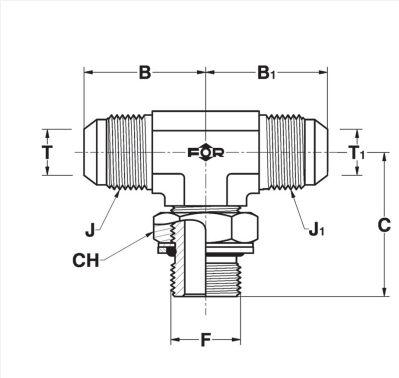

TUOTE -NUMERO TERÄS	KIERRE J (UNF)	KIERRE F (METRIC)	MITAT MM A	B	C	CH
A111045-0610	7/16-20	10 x 1	45	22,5	27,5	14
A111045-0612	7/16-20	12 x 1.5	54	27	31,5	17
A111045-0812	1/2-20	12 x 1,5	54	27	31,5	17
A111045-0814	1/2-20	14 X 1,5	54	27	32,5	19
A111045-1014	9/16-18	14 x 1,5	54	27	32,5	19
A111045-1016	9/16-18	16 x 1,5	58	29	36,5	22
A111045-1216	3/4-16	16 x 1,5	64	32	36,5	22
A111045-1218	3/4-16	18 x 1,5	64	32	39,5	24
A111045-1618	7/8-14	18 x 1,5	74	37	42	24
A111045-1622	7/8-14	22 x 1,5	74	37	43	27
A111045-2022	1 1/16-12	22 x 1,5	84	42	45,5	27
A111045-2027	1 1/16-12	27 x 2	84	42	51,5	32
A111045-2527	1 5/16-12	27 x 2	92	46	55	32
A111045-2533	1 5/16-12	33 x 2	92	46	55	41
A111045-3242	1 5/8-12	42 x 2	104	52	60	50
A111045-3848	1 7/8-12	48 x 2	118	59	67	55

Tuotenumero AISI: E...

111012

T-LIITIN ULKO-/SISÄKIERRE JIC (SAE J514)

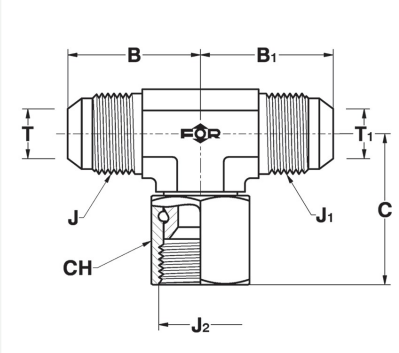

TUOTE -NUMERO TERÄS	KIERRE J (UNF)	MITAT MM A	B	C	CH
A111012-06	7/16-20	46	23	26	14
A111012-08	1/2-20	48	24	28	17
A111012-10	9/16-18	54	27	32	17
A111012-12	3/4-16	64	32	35,5	22
A111012-16	7/8-14	74	37	42	27
A111012-20	1 1/16-12	84	42	45,5	32
A111012-25	1 5/16-12	92	46	51,5	38
A111012-32	1 5/8-12	104	52	59,5	50
A111012-38	1 7/8-12	118	59	67	57

Tuotenumero AISI: E...

113014

SUUNNATTAVA L-LIITIN ULKOKIERRE JIC/UNF (SAE J514) (ISO 11926)

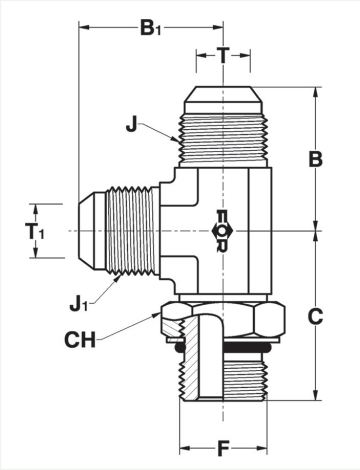

TUOTE -NUMERO TERÄS	KIERRE J (UNF)	F (UNF-UN)	MITAT MM A	B	C	CH
A113014-0611	7/16-20	7/16-20	51	23	28	14
A113014-0812	1/2-20	1/2-20	52	24	28	17
A113014-1014	9/16-18	9/16-18	59	27	32	17
A113014-1019	9/16-18	3/4-16	66	29	37	17
A113014-1219	3/4-16	3/4-16	69	32	37	22
A113014-1622	7/8-14	7/8-14	80	37	43	27
A113014-2022	1 1/16-12	7/8-14	88	42	46	27
A113014-2027	1 1/16-12	1 1/16-12	91	42	49	32
A113014-2033	1 1/16-12	1 5/16-12	97	45	52	38
A113014-2527	1 5/16-12	1 1/16-12	98	46	52	32
A113014-2533	1 5/16-12	1 5/16-12	98	46	52	38
A113014-3241	1 5/8-12	1 5/8-12	109	52	57	50

Tuotenumero AISI: E...

113025

SUUNNATTAVA L-LIITIN ULKOKIERRE
JIC/BSP (SAE J514) (ISO 1179-3)

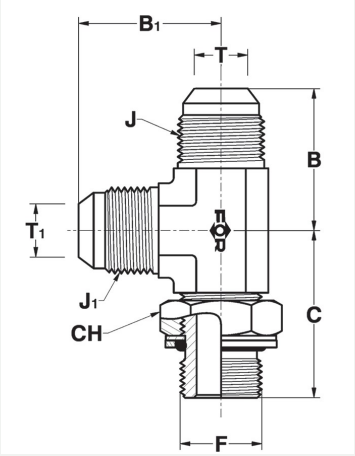

TUOTE -NUMERO TERÄS	KIERRE J (UNF)	KIERRE F (BSPP)	MITAT MM A	MITAT MM B	MITAT MM C	MITAT MM CH
A113025-0610	7/16-20	1/8	50,5	22,5	28	14
A113025-0613	7/16-20	1/4	59	27	32	19
A113025-0617	7/16-20	3/8	66	29	37	22
A113025-0810	1/2-20	1/8	52	24	28	14
A113025-0813	1/2-20	1/4	59	27	32	19
A113025-0817	1/2-20	3/8	66	29	37	22
A113025-1013	9/16-18	1/4	59	27	32	19
A113025-1017	9/16-18	3/8	66	29	37	22
A113025-1021	9/16-18	1/2	74	31	43	27
A113025-1213	3/4-16	1/4	65	32	34	19
A113025-1217	3/4-16	3/8	69	32	37	22
A113025-1221	3/4-16	1/2	77	34	43	27
A113025-1226	3/4-16	3/4	86	37	49	36
A113025-1617	7/8-14	3/8	77	37	40	22
A113025-1621	7/8-14	1/2	80	37	43	27
A113025-1626	7/8-14	3/4	89	40	49	36
A113025-2021	1 1/16-12	1/2	88	42	46	27
A113025-2026	1 1/16-12	3/4	91	42	49	36
A113025-2033	1 1/16-12	1	97	45	52	41
A113025-2526	1 5/16-12	3/4	98	46	52	36
A113025-2533	1 5/16-12	1	98	46	52	41
A113025-2542	1 5/16-12	1 1/4	108	51	57	50
A113025-3233	1 5/8-12	1	109	52	57	41
A113025-3242	1 5/8-12	1 1/4	109	52	57	50
A113025-3842	1 7/8-12	1 1/4	119	59	60	50
A113025-3848	1 7/8-12	1 1/2	120	59	61	60

Tuotenumero AISI: E...

113036

SUUNNATTAVA L-LIITIN ULKOKIERRE
JIC/M (SAE J514) (ISO 9974)

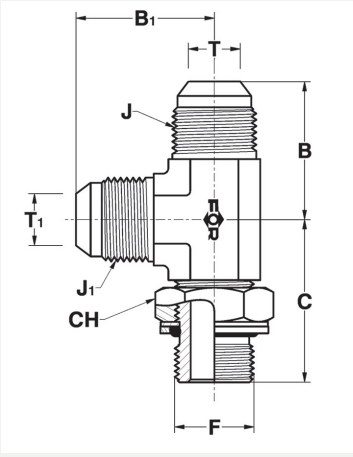

TUOTE -NUMERO TERÄS	KIERRE J (UNF)	KIERRE F (METRIC)	MITAT MM A	MITAT MM B	MITAT MM C	MITAT MM CH
A113036-0610	7/16-20	10 x 1	50,5	22,5	28	14
A113036-0612	7/16-20	12 x 1.5	59	27	32	17
A113036-0810	1/2-20	10 x 1	52	24	28	14
A113036-0812	1/2-20	12 x 1,5	59	27	32	17
A113036-1014	9/16-18	14 x 1,5	60	27	33	19
A113036-1016	9/16-18	16 x 1,5	66	29	37	22
A113036-1216	3/4-16	16 x 1,5	69	32	37	22
A113036-1218	3/4-16	18 x 1,5	72	32	40	24
A113036-1618	7/8-14	18 x 1,5	79	37	42	24
A113036-1622	7/8-14	22 x 1,5	80	37	43	27
A113036-2027	1 1/16-12	27 x 2	94	42	52	32
A113036-2527	1 5/16-12	27 x 2	101	46	55	32
A113036-2533	1 5/16-12	33 x 2	101	46	55	41
A113036-3242	1 5/8-12	42 x 2	112	52	60	50
A113036-3848	1 7/8-12	48 x 2	126	59	67	55

Tuotenumero AISI: E...

113003

L–LIITIN ULKO-/SISÄKIERRE
JIC (SAE J514)

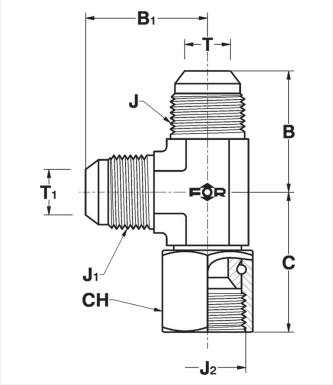

TUOTE -NUMERO TERÄS	KIERRE J (UNF)	MITAT MM A	B	C	CH
A113003-06	7/16-20	49	22,5	26,5	14
A113003-08	1/2-20	53	24	29	17
A113003-10	9/16-18	59	27	32	17
A113003-12	3/4-16	67,5	32	35,5	22
A113003-16	7/8-14	79	37	42	27
A113003-20	1 1/16-12	87,5	42	45,5	32
A113003-25	1 5/16-12	97,5	46	51,5	38
A113003-32	1 5/8-12	111,5	52	59,5	50
A113003-38	1 7/8-12	126	59	67	57

Tuotenumero AISI: E...

501112

KIRISTYSHOLKKI ORFS (SAE J1453)

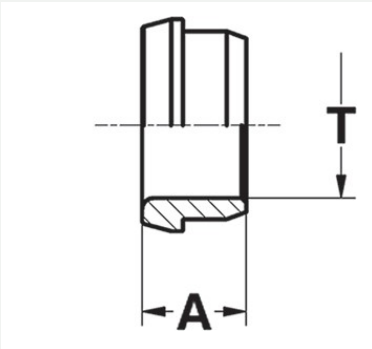

TUOTE -NUMERO TERÄS	PUTKI MM D	MITAT MM A
A501112-06	6	8,5
A501112-1008	8	9,5
A501112-10	10	9,5
A501112-12	12	11,5
A501112-1614	14	11,5
A501112-1615	15	11,5
A501112-16	16	11,5
A501112-2018	18	13
A501112-20	20	13
A501112-2522	22	14,5
A501112-25	25	14,5
A501112-3228	28	14
A501112-3230	30	14
A501112-32	32	14
A501112-3835	35	13,5
A501112-38	38	13,5

Tuotenumero AISI: E...

501013/501518

KIRISTYSMUTTERI ORFS (SAE J1453)

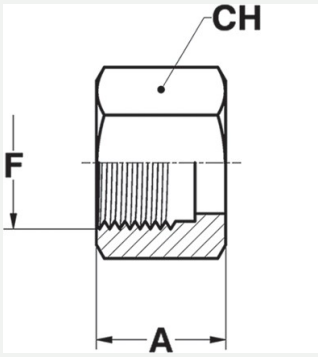

TUOTE -NUMERO TERÄS	PUTKI MM D	KIERRE F (UNF)	MITAT MM A	CH
K501518-06	6	9/16-18	15	17
K501013-10	8 - 10	11/16-16	17,0	22
K501518-12	12	13/16-16	21,0	27
K501013-16	14 - 16	1-14	23,5	30
K501013-20	18 - 20	1 3/16-12	26,0	36
K501013-25	22 - 25	1 7/16-12	28,0	41
K501013-32	28 - 32	1 11/16-12	28,0	50
K501013-38	35 - 38	2-12	28,0	57
K501013-06	6	9/16-18	14,5	19
K501013-12	12	13/16-16	21,0	27

Tuotenumero AISI: E...

501024

SULKUTULPPA ULKOKIERRE ORFS (SAE J1453)

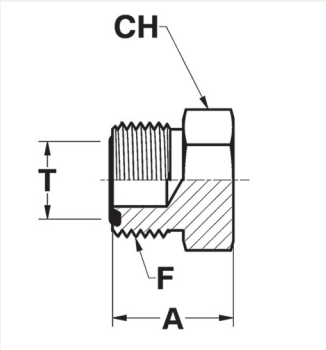

TUOTE -NUMERO TERÄS	KIERRE F (UNF)	MITAT MM A	CH
A501024-06	9/16-18	16,5	17
A501024-10	11/16-16	19	19
A501024-12	13/16-16	22	22
A501024-16	1-14	26	27
A501024-20	1 3/16-12	27,5	32
A501024-25	1 7/16-12	28	41
A501024-32	1 11/16-12	28	46
A501024-38	2-12	28	55

Tuotenumero AISI: E...

501035

SULKUTULPPA SISÄKIERRE ORFS (SAE J1453)

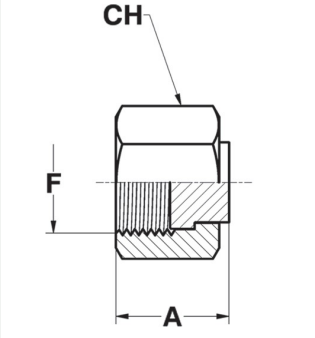

TUOTE -NUMERO TERÄS	KIERRE F (UNF)	MITAT MM A	CH
A501035-06	9/16-18	16	17
A501035-10	11/16-16	18	22
A501035-12	13/16-16	22	24
A501035-16	1-14	25,5	30
A501035-20	1 3/16-12	27	36
A501035-25	1 7/16-12	29	41
A501035-32	1 11/16-12	29	50
A501035-38	2-12	29	57

Tuotenumero AISI: E...

502003

SUORAYHDE ULKOKIERRE ORFS / ORFS

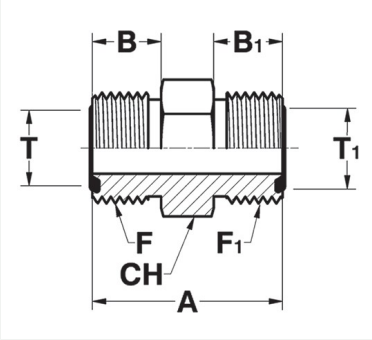

TUOTE -NUMERO TERÄS	KIERRE F (UNF)	F1 (UNF)	MITAT MM A	B	B1	CH
A502003-06	9/16-18	9/16-18	27,5	10	10	17
A502003-10	11/16-16	11/16-16	31	11	11	19
A502003-1006	11/16-16	9/16-18	29,5	11	10	19
A502003-12	13/16-16	13/16-16	35,5	13	13	22
A502003-1210	13/16-16	11/16-16	33,5	13	11	22
A502003-16	1-14	1-14	42,5	15,5	15,5	27
A502003-1612	1-14	13/16-16	38	15,5	13	27
A502003-20	1 3/16-12	1 3/16-12	47	17	17	32
A502003-2016	1 3/16-12	1-14	44	17	15,5	32
A502003-25	1 7/16-12	1 7/16-12	49,5	17,5	17,5	41
A502003-2520	1 7/16-12	1 3/16-12	48	17,5	17	41
A502003-32	1 11/16-12	1 11/16-12	51,5	17,5	17,5	46
A502003-3225	1 11/16-12	1 7/16-12	50	17,5	17,5	46
A502003-38	2-12	2-12	53	17,5	17,5	55

Tuotenumero AISI: E...

502014

LÄHTÖLIITIN ULKOKIERRE ORFS / SAE

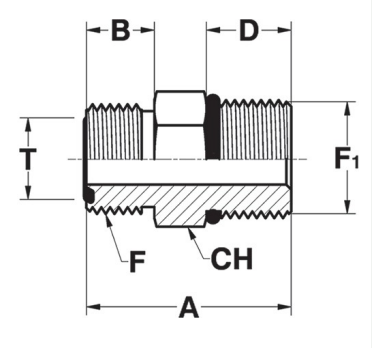

TUOTE -NUMERO TERÄS	KIERRE F (UNF)	F1 (UNF-UN)	MITAT MM A	B	D	CH
A502014-0611	9/16-18	7/16-18	28,7	10	11	16
A502014-0614	9/16-18	9/16-18	30,3	10	12	19
A502014-1014	11/16-16	9/16-18	31,9	11	12	19
A502014-1019	11/16-16	3/4-16	35	11	14	22
A502014-1214	13/16-16	9/16-18	37,5	13	12	22
A502014-1219	13/16-16	3/4-16	36,6	13	14	22
A502014-1222	13/16-16	7/8-14	40,5	13	16	27
A502014-1619	1-14	3/4-16	45,2	15,5	14	27
A502014-1622	1-14	7/8-14	43,1	15,5	16	27
A502014-1627	1-14	1 1/16-12	47	15,5	18,5	32
A502014-2027	1 3/16-12	1 1/16-12	48,6	17	18,5	32
A502014-2033	1 3/16-12	1 5/16-12	50	17	18,5	38
A502014-2527	1 7/16-12	1 1/16-12	54,3	17,5	18,5	38
A502014-2533	1 7/16-12	1 5/16-12	50,3	17,5	18,5	38
A502014-2541	1 7/16-12	1 5/8-12	52,3	17,5	18,5	48
A502014-3241	1 11/16-12	1 5/8-12	52,3	17,5	18,5	48
A502014-3848	2-12	1 7/8-12	54	17,5	18,5	55

Tuotenumero AISI: E...

502058

LÄHTÖLIITIN ULKOKIERRE
ORFS / M (ISO 6149)

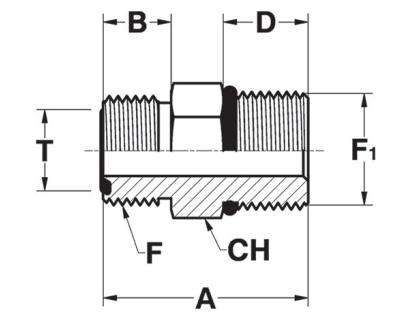

TUOTE -NUMERO TERÄS	KIERRE F (UNF/S-UN)	KIERRE F1 (M)	MITAT MM A	MITAT MM B	MITAT MM D
A502058-0610	9/16-18	M10x1	27	10	9,5
A502058-0612	9/16-18	M12x1,5	28,5	10	11
A502058-1014	11/16-16	M14x1,5	32	11	11
A502058-1016	11/16-16	M16x1,5	33,5	11	12,5
A502058-1218	13/16-16	M18x1,5	38	13	14
A502058-1222	13/16-16	M22x1,5	39,5	13	15
A502058-1622	1"-14	M22x1,5	42	15,5	15
A502058-1627	1"-14	M27x2	47	15,5	18,5
A502058-2027	1"3/16-12	M27x2	48,5	17	18,5
A502058-2033	1"3/16-12	M33x2	51,5	17	18,5
A502058-2533	1"7/16-12	M33x2	52	17,5	18,5
A502058-2542	1"7/16-12	M42x2	54,5	17,5	19
A502058-3242	1"11/16-12	M42x2	54,5	17,5	19
A502058-3248	1"11/16-12	M48x2	57	17,5	21,5
A502058-3848	2"-12	M48x2	57	17,5	21,5

Tuotenumero AISI: E...

502036

LÄHTÖLIITIN ULKOKIERRE
ORFS / M (ISO 9974)

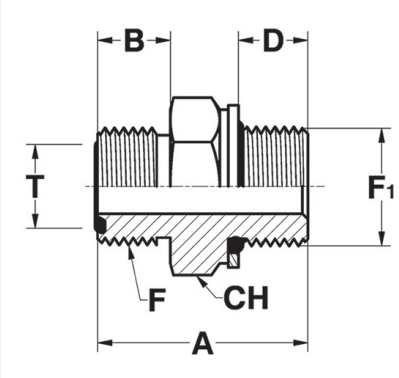

TUOTE -NUMERO TERÄS	KIERRE F (UNF/S-UN)	KIERRE F1 (M)	MITAT MM A	MITAT MM B	MITAT MM D
A502036-0610	9/16-18	M10x1	27	10	8,5
A502036-0612	9/16-18	M12x1,5	28,5	10	9,5
A502036-1014	11/16-16	M14x1,5	32	11	9,5
A502036-1016	11/16-16	M16x1,5	33,5	11	11
A502036-1218	13/16-16	M18x1,5	38	13	12,5
A502036-1222	13/16-16	M22x1,5	39,5	13	13,5
A502036-1622	1"-14	M22x1,5	42	15,5	13,5
A502036-1627	1"-14	M27x2	47	15,5	16,5
A502036-2027	1"3/16-12	M27x2	48,5	17	16,5
A502036-2033	1"3/16-12	M33x2	51,5	17	16,5
A502036-2533	1"7/16-12	M33x2	52	17,5	16,5
A502036-2542	1"7/16-12	M42x2	54,5	17,5	17
A502036-3242	1"11/16-12	M42x2	54,5	17,5	17
A502036-3248	1"11/16-12	M48x2	57	17,5	19,5
A502036-3848	2"-12	M48x2	57	17,5	19,5

Tuotenumero AISI: E...

502146

LÄHTÖLIITIN ULKOKIERRE
ORFS / BSPP

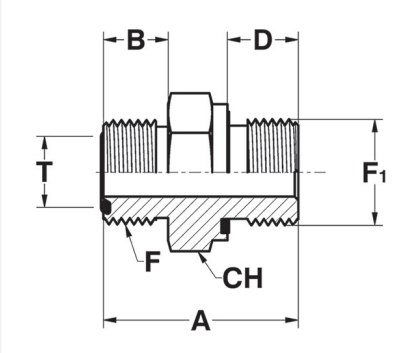

TUOTE -NUMERO TERÄS	KIERRE F (UNF/S-UN)	F1 (BSPP)	MITAT MM A	B	D	CH
A502146-0610	9/16-18	1/8	26	10	8	17
A502146-0613	9/16-18	1/4	30,5	10	12	19
A502146-0617	9/16-18	3/8	32	10	12	22
A502146-1013	11/16-16	1/4	31,5	11	12	19
A502146-1017	11/16-16	3/8	33,5	11	12	22
A502146-1021	11/16-16	1/2	37	11	14	27
A502146-1213	13/16-16	1/4	36,5	13	12	22
A502146-1217	13/16-16	3/8	34,5	13	12	22
A502146-1221	13/16-16	1/2	38,5	13	14	27
A502146-1617	1-14	3/8	43	15,5	12	27
A502146-1621	1-14	1/2	41	15,5	14	27
A502146-1626	1-14	3/4	44,5	15,5	16	32
A502146-2021	1 3/16-12	1/2	44	17	14	32
A502146-2026	1 3/16-12	3/4	46	17	16	32
A502146-2033	1 3/16-12	1	49,5	17	18	41
A502146-2526	1 7/16-12	3/4	52	17,5	16	38
A502146-2533	1 7/16-12	1	50	17,5	18	41
A502146-2542	1 7/16-12	1 1/4	53,5	17,5	20	50
A502146-3233	1 11/16-12	1	57	17,5	18	46
A502146-3242	1 11/16-12	1 1/4	54	17,5	20	50
A502146-3248	1 11/16-12	1 1/2	57,5	17,5	22	55
	2-12	1 1/2	57,5	17,5	22	55

Tuotenumero AISI: E...

502168

YHDYSNIPPA ULKO-/SISÄKIERRE
ORFS / BSPP

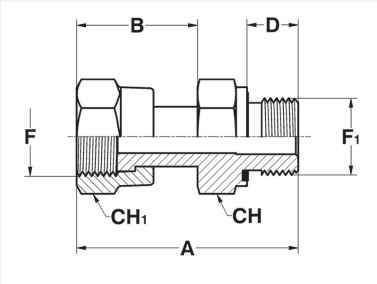

TUOTE -NUMERO TERÄS	KIERRE F (UNF/S-UN)	F1 (BSPP)	MITAT MM A	B	D	CH	CH_1
A502168-0610	9/16-18	1/4	42	23,5	8	14	17
A502168-0613	9/16-18	1/4	46	23,5	12	19	17
A502168-1013	11/16-16	1/4	49,5	28	12	19	22
A502168-1017	11/16-16	3/8	49,5	28	12	22	22
A502168-1021	11/16-16	1/2	54	28	14	27	22
A502168-1217	13/16-16	3/8	58,5	33	12	22	24
A502168-1221	13/16-16	1/2	60,5	33	14	27	24
A502168-1617	1-14	3/8	63	37,5	12	24	30
A502168-1621	1-14	1/2	65,5	37,5	14	27	30
A502168-1626	1-14	3/4	67,5	37,5	16	32	30
A502168-2026	1 3/16-12	3/4	71,5	41,5	16	32	36
A502168-2033	1 3/16-12	1	79,5	41,5	18	41	36
A502168-2526	1 7/16-12	3/4	80	43,5	16	36	41
A502168-2533	1 7/16-12	1	82	43,5	18	41	41
A502168-2542	1 7/16-12	1 1/4	84	43,5	20	50	41
A502168-3233	1 11/16-12	1	84	44	18	41	50
A502168-3242	1 11/16-12	1 1/4	84	44	20	50	50
A502168-3248	1 11/16-12	1 1/2	86	44	22	55	50

Tuotenumero AISI: E...

502212

MITTARILIITIN SISÄKIERRE ORFS / BSP

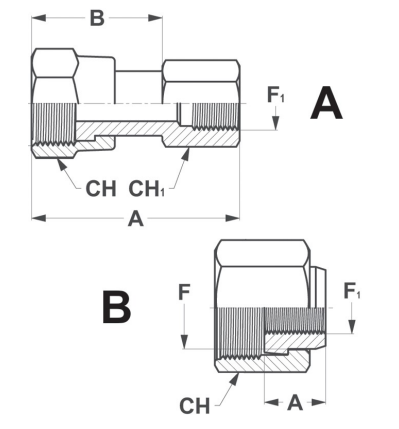

TUOTE -NUMERO TERÄS	KIERRE F (UNF/S-UN)	KIERRE F1 (BSPP)	MITAT MM A	MITAT MM B	MITAT MM CH	MITAT MM CH_1
A502212-0610	9/16-18	1/8	29	15,5	17	14
A502212-0613	9/16-18	1/4	38	15,5	17	19
A502212-1013	11/16-16	1/4	38	18,5	22	19
A502212-1213	13/16-16	1/4	41,5	22	24	19
A502212-1613	1"-14	1/4	15,5		30	
A502212-2013	1"3/16-12	1/4	14		36	
A502212-2513	1"7/16-12	1/4	15,5		41	
A502212-3213	1"11/16-12	1/4	14		50	

Tuotenumero AISI: E...

502069

YHDYSNIPPA ULKO-/SISÄKIERRE ORFS

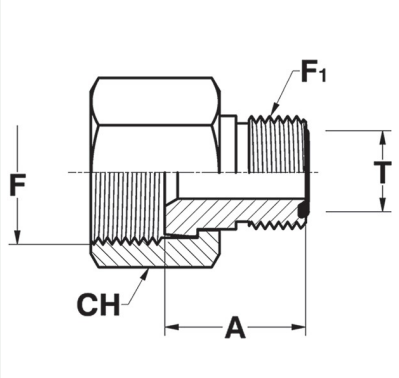

TUOTE -NUMERO TERÄS	KIERRE F (UNF/S-UN)	KIERRE F1 (UNF/S-UN)	MITAT MM A	MITAT MM CH
A502069-1206	13/16-16	9/16-18	22	24
A502069-1606	1"-14	9/16-18	23	30
A502069-1610	1"-14	11/16-16	24,5	30
A502069-1612	1"-14	13/16-16	26	30
A502069-2010	1"3/16-12	11/16-16	27	36
A502069-2012	1"3/16-12	13/16-16	28	36
A502069-2512	1"7/16-12	13/16-16	29,5	41
A502069-2516	1"7/16-12	1"-14	32	41
A502069-3220	1"11/16-12	1"3/16-12	34	50
A502069-3825	2"-12	1"7/16-12	34	57
A502069-3832	2"-12	1"11/16-12	34	57

Tuotenumero AISI: E...

503000

SUORALÄPIVIENTI ULKOKIERRE ORFS / ORFS

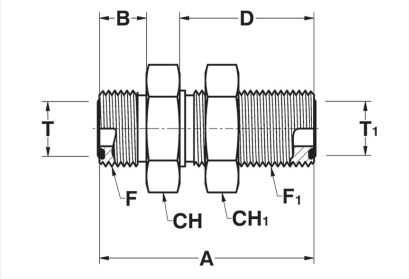

TUOTE -NUMERO TERÄS	KIERRE F (UNF)	MITAT MM A	B	D	CH	CH_1
A503000-06	9/16-18	48	10	31,5	22	22
A503000-10	11/16-16	53	11	34	27	27
A503000-12	13/16-16	58,5	13	36,5	30	30
A503000-16	1-14	66,5	15,5	40,5	36	36
A503000-20	1 3/16-12	69	17	41,5	41	41
A503000-25	1 7/16-12	70	17,5	42	46	46
A503000-32	1 11/16-12	70	17,5	42	50	50
A503000-38	2-12	70	17,5	42	60	60

Tuotenumero AISI: E...

505007

KULMALIITIN 45° ULKOKIERRE ORFS / SAE

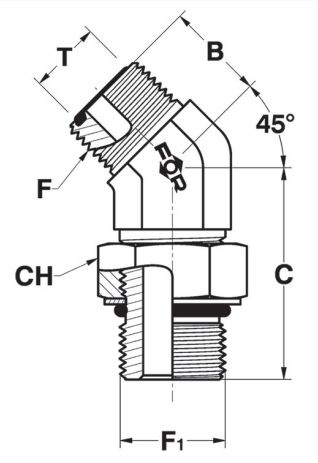

TUOTE -NUMERO TERÄS	KIERRE F (UNF)	F1 (UNF-UN)	MITAT MM B	C	CH
A505007-0611	9/16-18	7/16-20	16	30	16
A505007-0614	9/16-18	9/16-18	18	33	19
A505007-1011	11/16-16	7/16-20	19	31	16
A505007-1014	11/16-16	9/16-18	19	33	19
A505007-1019	11/16-16	3/4-16	19	36,5	24
A505007-1214	13/16-16	9/16-18	20,5	32,5	19
A505007-1219	13/16-16	3/4-16	20,5	36,5	24
A505007-1222	13/16-16	7/8-14	21	45	27
A505007-1619	1-14	3/4-16	23,5	40,5	24
A505007-1622	1-14	7/8-14	23,5	45	27
A505007-1627	1-14	1 1/16-12	24,5	50	35
A505007-2022	1 3/16-12	7/8-20	26	45,5	27
A505007-2027	1 3/16-12	1 1/16-12	26	50	35
A505007-2033	1 3/16-12	1 5/16-12	30	52,5	41
A505007-2527	1 7/16-12	1 1/16-12	30	51,5	35
A505007-2533	1 7/16-12	1 5/16-12	30	52,5	41
A505007-2541	1 7/16-12	1 5/8-12	32	53,5	50
A505007-3241	1 11/16-12	1 5/8-12	32	53,5	50
A505007-3848	2-12	1 7/8-12	37	53,5	55

Tuotenumero AISI: E...

505018

KULMALIITIN 45° ULKOKIERRE ORFS/BSPP

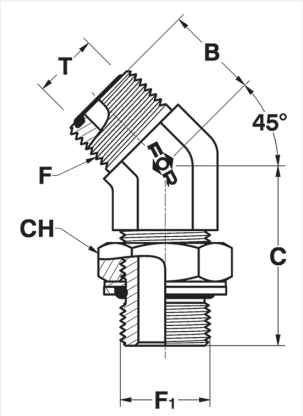

TUOTE -NUMERO TERÄS	KIERRE F (UNF)	F1 (BSPP)	MITAT MM B	C	CH
A505018-0610	9/16-18	1/8	16	28	14
A505018-0613	9/16-18	1/4	18	31	19
A505018-1013	11/16-16	1/4	19	32	19
A505018-1017	11/16-16	3/8	19	33	24
A505018-1021	11/16-16	1/2	20	43	27
A505018-1217	13/16-16	3/8	21	33,5	24
A505018-1621	1-14	1/2	23,5	42	27
A505018-1626	1-14	3/4	25	46,5	36
A505018-2026	1 3/16-12	3/4	26	50	36
A505018-2033	1 3/16-12	1	30	52,5	41
A505018-2533	1 7/16-12	1	30	52,5	41
A505018-3242	1 11/16-12	1 1/4	32	53,5	50
A505018-3848	2-12	1 1/2	37	53,5	60

Tuotenumero AISI: E...

505052

KULMALIITIN 45° ULKO-/SISÄKIERRE ORFS/UNF

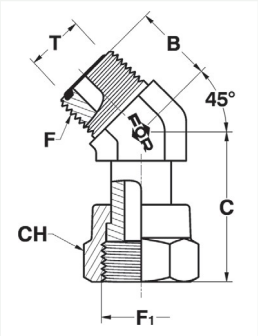

TUOTE -NUMERO TERÄS	KIERRE F (UNF)	MITAT MM B	C	CH
A505052-06	9/16-18	16	31	17
A505052-10	11/16-16	19	36	22
A505052-12	13/16-16	20,5	41	24
A505052-16	1-14	23,5	49	30
A505052-20	1 3/16-12	26	55	36
A505052-25	1 7/16-12	30	60	41
A505052-32	1 11/16-12	32	60	50
A505052-38		37	62	57

Tuotenumero AISI: E...

507009

KULMALIITIN 90° ULKOKIERRE ORFS / ORFS

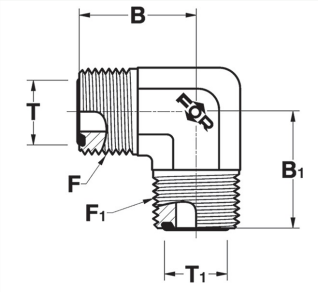

TUOTE -NUMERO TERÄS	KIERRE F (UNF)	MITAT MM B
A507009-06	9/16-18	21,5
A507009-10	11/16-16	25
A507009-12	13/16-16	28
A507009-16	1-14	33,5
A507009-20	1 3/16-12	37,5
A507009-25	1 7/16-12	42
A507009-32	1 11/16-12	45
A507009-38	2-12	49

Tuotenumero AISI: E...

507032

SUUNNATTAVA KULMALIITIN 90° ULKOKIERRE ORFS/BSPP

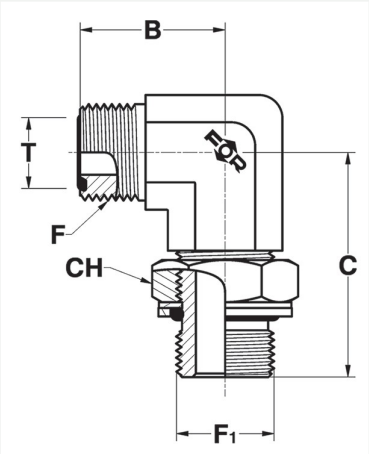

TUOTE -NUMERO TERÄS	KIERRE F (UNF/S-UN)	F1 (BSPP)	MITAT MM B	C	CH
A507032-0610	9/16-18	1/8	22	30	14
A507032-0613	9/16-18	1/4	24	35	19
A507032-0617	9/16-18	3/8	25	38	24
A507032-1013	11/16-16	1/4	25	36	19
A507032-1017	11/16-16	3/8	27	38	24
A507032-1021	11/16-16	1/2	30	50	27
A507032-1213	13/16-16	1/4	28	35	19
A507032-1217	13/16-16	3/8	28	40,5	24
A507032-1221	13/16-16	1/2	31	48	27
A507032-1617	1-14	3/8	35	43	24
A507032-1621	1-14	1/2	33,5	48	27
A507032-1626	1-14	3/4	36	51,5	36
A507032-2021	1 3/16-12	1/2	38	49	27
A507032-2026	1 3/16-12	3/4	37,5	51,5	36
A507032-2033	1 3/16-12	1	42	58	41
A507032-2526	1 7/16-12	3/4	42	56	36
A507032-2533	1 7/16-12	1	42	58	41
A507032-2542	1 7/16-12	1 1/4	45	60,5	50
A507032-3233	1 11/16-12	1	45	60	41
A507032-3242	1 11/16-12	1 1/4	45	60,5	50
A507032-3248	1 11/16-12	1 1/2	49	64,5	60
A507032-3848	2-12	1 1/2	49	64,5	60

Tuotenumero AISI: E...

507021

SUUNNATTAVA KULMALIITIN 90° ULKOKIERRE
ORFS / SAE

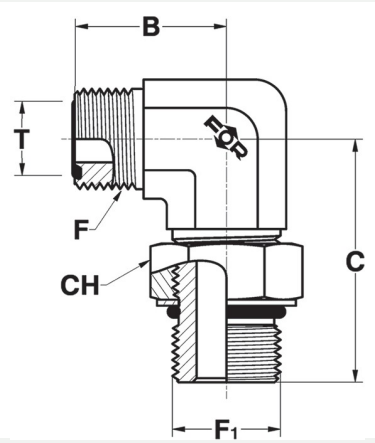

TUOTE -NUMERO TERÄS	KIERRE F (UNF)	KIERRE F1 (UNF-UN)	MITAT MM B	MITAT MM C	MITAT MM CH
A507021-0611	9/16-18	7/16-20	22	32,5	16
A507021-0614	9/16-18	9/16-18	24	37	19
A507021-1011	11/16-16	7/16-20	25	35	16
A507021-1014	11/16-16	9/16-18	25	37	19
A507021-1019	11/16-16	3/4-16	27	40,5	24
A507021-1214	13/16-16	9/16-18	28	36,5	19
A507021-1219	13/16-16	3/4-16	28	40,5	24
A507021-1222	13/16-16	7/8-14	31	50	27
A507021-1619	1-14	3/4-16	34	46	24
A507021-1622	1-14	7/8-14	33,5	50	27
A507021-1627	1-14	1 1/16-12	36	55	35
A507021-2022	1 3/16-12	7/8-20	37,5	51	27
A507021-2027	1 3/16-12	1 1/16-12	37,5	55	41
A507021-2033	1 3/16-12	1 5/16-12	41,5	60	41
A507021-2527	1 7/16-12	1 1/16-12	42	59	35
A507021-2533	1 7/16-12	1 5/16-12	42	60	41
A507021-2541	1 7/16-12	1 5/8-12	45	62	50
A507021-3233	1 11/16-12	1 5/16-12	45	62,5	41
A507021-3241	1 11/16-12	1 5/8-12	45	62	50
A507021-3248	1 11/16-12	1 7/8-12	49	66	55
A507021-3848	2-12	1 7/8-12	49	66	55

Tuotenumero AISI: E...

507010

KULMALIITIN 90° ULKO-/SISÄKIERRE
ORFS / UNF

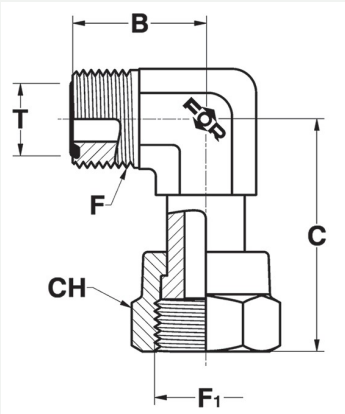

TUOTE -NUMERO TERÄS	KIERRE F (UNF)	MITAT MM B	MITAT MM C	MITAT MM CH
A507010-06	9/16-18	22	34,5	17
A507010-10	11/16-16	25	40	22
A507010-12	13/16-16	28	49	24
A507010-16	1-14	33,5	54,5	30
A507010-20	1 3/16-12	37,5	60	36
A507010-25	1 7/16-12	42	68,5	41
A507010-32	1 11/16-12	45	73,5	50
A507010-38	2-12	49	76	57

Tuotenumero AISI: E...

508004

LÄPIVIENTI KULMALIITIN 90° ULKOKIERRE ORFS / ORFS

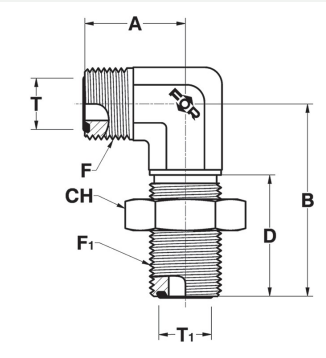

TUOTE -NUMERO TERÄS	KIERRE F (UNF)	MITAT MM A	B	D	CH
A508004-06	9/16-18	23	47	31,5	22
A508004-10	11/16-16	26	52	34	27
A508004-12	13/16-16	29	55,5	36,5	30
A508004-16	1-14	35	63	40,5	36
A508004-20	1 3/16-12	39	67	41,5	41
A508004-25	1 7/16-12	43	71	42	46
A508004-32	1 11/16-12	46	75,5	42	50
A508004-38	2-12	50	79,5	42	60

Tuotenumero AISI: E...

511004

T-LIITIN ULKOKIERRE ORFS / UNF

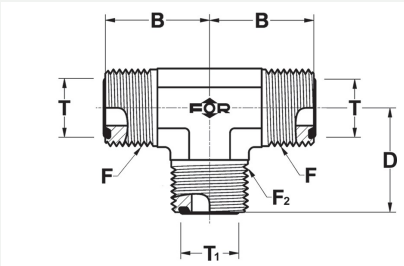

TUOTE -NUMERO TERÄS	KIERRE F (UNF)	MITAT MM B	D
A511004-06	9/16-18	22	21,5
A511004-10	11/16-16	25	25
A511004-12	13/16-16	28	28
A511004-16	1-14	33,5	33,5
A511004-20	1 3/16-12	37,5	37,5
A511004-25	1 7/16-12	42	42
A511004-32	1 11/16-12	45	45
A511004-38	2-12	49	49

Tuotenumero AISI: E...

511037

SUUNNATTAVA T-LIITIN ULKOKIERRE ORFS / BSPP

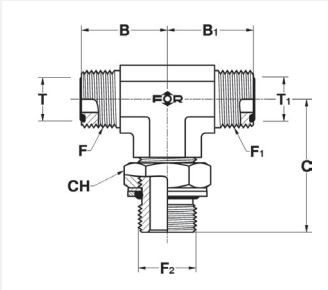

TUOTE -NUMERO TERÄS	KIERRE F (UNF/S-UN)	F2 (BSPP)	MITAT MM B	C	CH
A511037-0610	9/16-18	1/8	22	30	14
A511037-0613	9/16-18	1/4	24	35	19
A511037-1013	11/16-16	1/4	25	37	19
A511037-1017	11/16-16	3/8	27	38	24
A511037-1217	13/16-16	3/8	28	38	24
A511037-1221	13/16-16	1/2	31	48	27
A511037-1621	1-14	1/2	33,5	48	27
A511037-1626	1-14	3/4	36	51,5	36
A511037-2026	1 3/16-12	3/4	38	51,5	36
A511037-2533	1 7/16-12	1	42	58	41
A511037-3242	1 11/16-12	1 1/4	45	60,5	50
A511037-3848	2-12	1 1/2	49	64,5	60

Tuotenumero AISI: E...

511026

SUUNNATTAVA T-LIITIN ULKOKIERRE ORFS/SAE

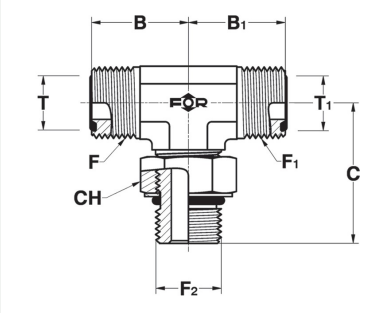

TUOTE -NUMERO TERÄS	KIERRE F (UNF/S-UN)	F2 (UNF-UN)	MITAT MM B	C	CH
A511026-0611	9/16-18	7/16-20	22	32,5	16
A511026-1014	11/16-16	9/16-18	25	37	19
A511026-1219	13/16-16	3/4-16	28	40,5	24
A511026-1622	1-14	7/8-14	33,5	50	27
A511026-2027	1 3/16-12	1 1/16-12	37,5	55	35
A511026-2533	1 7/16-12	1 5/16-12	42	60	41
A511026-3241	1 11/16-12	1 5/8-12	45	62	50
A511026-3848	2-12	1 7/8-12	49	66	55

Tuotenumero AISI: E...

511015

T-LIITIN ULKO-/SISÄKIERRE ORFS/UNF

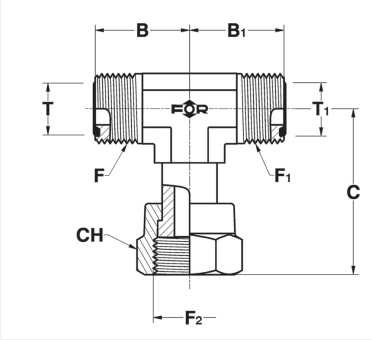

TUOTE -NUMERO TERÄS	KIERRE F (UNF)	MITAT MM B	B1	C	CH
A511015-06	9/16-18	22	22	34,5	17
A511015-10	11/16-16	25	25	40	22
A511015-12	13/16-16	28	28	49	24
A511015-16	1-14	33,5	33,5	54,5	30
A511015-20	1 3/16-12	37,5	37,5	61	36
A511015-25	1 7/16-12	42	42	68,5	41
A511015-32	1 11/16-12	45	45	73,5	50
A511015-38	2-12	49	49	76	57

Tuotenumero AISI: E...

513023

SUUNNATTAVA L-LIITIN ULKOKIERRE ORFS/BSPP

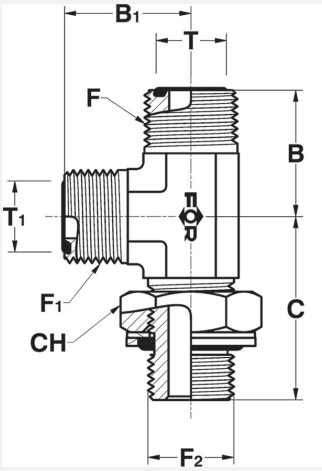

TUOTE -NUMERO TERÄS	KIERRE F (UNF/S-UN)	F2 (BSPP)	MITAT MM B	C	CH
A513023-0610	9/16-18	1/8	22	30	14
A513023-0613	9/16-18	1/4	24	35	19
A513023-1013	11/16-16	1/4	25	36	19
A513023-1017	11/16-16	3/8	27	38	24
A513023-1217	13/16-16	3/8	28	38	24
A513023-1221	13/16-16	1/2	31	48	27
A513023-1621	1-14	1/2	33,5	48	27
A513023-1626	1-14	3/4	36	52	36
A513023-2026	1 3/16-12	3/4	37,5	52	36
A513023-2033	1 3/16-12	1	41,5	58	41
A513023-2533	1 7/16-12	1	42	58	41
A513023-3242	1 11/16-12	1 1/4	45	61	50
A513023-3848	2-12	1 1/2	49	65	60

Tuotenumero AISI: E...

FOR 513012

SUUNNATTAVA L-LIITIN ULKOKIERRE ORFS/SAE

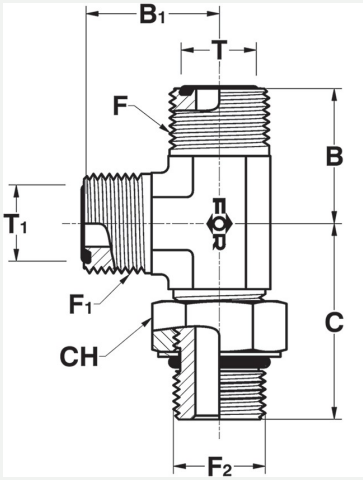

TUOTE -NUMERO TERÄS	KIERRE F (UNF/S-UN)	F2 (UNF/UN)	MITAT MM B	C	CH
A513012-0611	9/16-18	7/16-20	22	32,5	16
A513012-1014	11/16-16	9/16-18	25	37	19
A513012-1219	13/16-16	3/4-16	28	40,5	24
A513012-1622	1-14	7/8-14	33,5	50	27
A513012-2027	1 3/16-12	1 1/16-12	37,5	55	35
A513012-2533	1 7/16-12	1 5/16-12	42	60	41
A513012-3241	1 11/16-12	1 5/8-12	45	62	50
A513012-3848	2-12	1 7/8-12	49	66	55

Tuotenumero AISI: E...

FOR 513001

L-LIITIN ULKO-/SISÄKIERRE ORFS/UNF

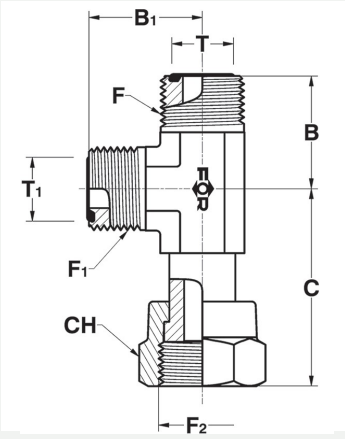

TUOTE -NUMERO TERÄS	KIERRE F (UNF)	MITAT MM B	B1	C	CH
A513001-06	9/16-18	22	21,5	34,5	17
A513001-10	11/16-16	25	25	40	22
A513001-12	13/16-16	28	28	49	24
A513001-16	1-14	33,5	33,5	54,5	30
A513001-20	1 3/16-12	37,5	37,5	61	36
A513001-25	1 7/16-12	42	42	68,5	41
A513001-32	1 11/16-12	45	45	73,5	50
A513001-38	2-12	49	49		57

Tuotenumero AISI: E...

FABBRICA RACCORDI OLEODINAMICI

BSP-, JIC- ja ORFS -liittimet

VOSS

Leikkuurengasliittimet

LEIKKUURENGASLIITTIMET

VOSS 001

LEIKKUURENGAS VOSS RingM METALLITIIVISTEINEN
LEIKKUURENGAS ES-4 PEHMEÄTIIVISTEINEN

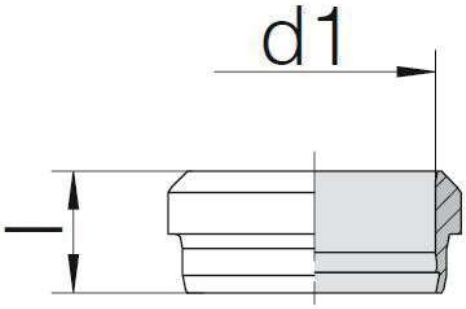

TUOTENUMERO TERÄS	TUOTENUMERO AISI	SARJA	PAINE-LUOKKA VOSS RingM	PUTKI d1	MITAT L	DIN 3861
00104LL	i00104LL	LL	100	04	6,5	LL 4
00106LL	i00106LL	LL	100	06	7,5	LL 6
00108LL	i00108 LL	LL	100	08	7,5	LL 8
00106L/S	i00106L	L/S	500	06	8,8	L 6
00108L/S	i00108L	L/S	500	08	8,8	L 8
00110L/S	i00110L	L/S	500	10	9,8	L10
00112L/S	i00112L	L/S	430	12	9,8	L12
00115L	i00115L	L	400	15	10,2	L 15
00118L	i00118L	L	400	18	10,2	L 18
00122L	i00122L	L	250	22	12,5	L 22
00128L	i00128L	L	250	28	12,5	L 28
00135L	i00135L	L	250	35	13,5	L 35
00142L	i00142L	L	250	42	13,5	L 42
00106S	i00106S	S	800	06	8,8	S 6
00108S	i00108S	S	800	08	8,8	S 8
00110S	i00110S	S	800	10	9,8	S 10
00112S	i00112S	S	630	12	9,8	S 12
00114S	i00114S	S	630	14	10,2	S 14
00116S	i00116S	S	630	16	10,2	S 16
00120S	i00120S	S	420	20	12,5	S 20
00125S	i00125S	S	420	25	12,5	S 25
00130S	i00130S	S	420	30	13,5	S 30
00138S	i00138S	S	420	38	13,5	S 38
00106L/S ES-4	i00106L ES	L/S	500/800	06	8,8	L 6
00108L/S ES-4	i00108L ES	L/S	500/800	08	8,8	L 8
00110L/S ES-4	i00110L ES	L/S	500/800	10	9,8	L10
00112L/S ES-4	i00112L ES	L/S	400/630	12	9,8	L12
00115L ES-4	i00115L ES	L	400	15	10,2	L 15
00118L ES-4	i00118L ES	L	400	18	10,2	L 18
00122L ES-4	i00122L ES	L	250	22	11,5	L 22
00128L ES-4	i00128L ES	L	250	28	11,5	L 28
00135L ES-4	i00135L ES	L	250	35	13,5	L 35
00142L ES-4	i00142L ES	L	250	42	13,5	L 42
00114S ES-4	i00114S ES	S	630	14	10,2	S 14
00116S ES-4	i00116S ES	S	630	16	10,2	S 16
00120S ES-4	i00120S ES	S	420	20	12,5	S 20
00125S ES-4	i00125S ES	S	420	25	12,5	S 25
00130S ES-4	i00130S ES	S	420	30	13,5	S 30
00138S ES-4	i00138S ES	S	420	38	13,5	S 38

LEIKKUURENGASLIITTIMET

VOSS 002

VAIPPAMUTTERI

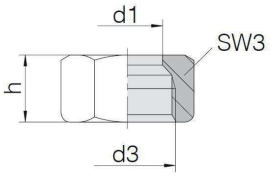

TUOTENUMERO TERÄS	TUOTENUMERO AISI	SARJA	PAINE-LUOKKA VOSS RingM	PUTKI d1	KIERRE d3	MITAT MM SW3	h	DIN 3870
00204LL	i00204LL	LL	100	04	M 8x1	10	11	ALL 4
00206LL	i00206LL	LL	100	06	M 10x1	12	11,5	ALL 6
00208LL	i00208LL	LL	100	08	M 12x1	14	12	ALL 8
00206L	i00206L	L	500	06	M 12x1,5	14	14,5	AL 6
00208L	i00208L	L	500	08	M14x1,5	17	14,5	AL 8
00210L	i00210L	L	500	10	M 16x1,5	19	15,5	AL 10
00212L	i00212L	L	430	12	M 18x1,5	22	15,5	AL 12
00215L	i00215L	L	400	15	M 22x1,5	27	17	AL 15
00218L	i00218L	L	400	18	M 26x1,5	32	18	AL 18
00222L	i00222L	L	250	22	M30x2	36	20	AL 22
00228L	i00228L	L	250	28	M 36x2	41	21	AL 28
00235L	i00235L	L	250	35	M 45x2	50	24	AL 35
00242L	i00242L	L	250	42	M 52x2	60	24	AL 42
00206S	i00206S	S	800	06	M14x1,5	14	16,5	AS 6
00208S	i00208S	S	800	08	M 16x1,5	19	16,5	AS 8
00210S	i00210S	S	800	10	M 18x1,5	22	17,5	AS 10
00212S	i00212S	S	630	12	M 20x1,5	24	17,5	AS 12
00214S	i00214S	S	630	14	M 22x1,5	27	20,5	AS 14
00216S	i00216S	S	630	16	M 24x1,5	30	20,5	AS 16
00220S	i00220S	S	420	20	M 30x2	36	24	AS 20
00225S	i00225S	S	420	25	M 36x2	46	27	AS 25
00230S	i00230S	S	420	30	M 42x2	50	29	AS 30
00238S	i00238S	S	420	38	M 52x2	60	32,5	AS 38

LEIKKUURENGASLIITTIMET

VOSS 003

SULKUTULPPA

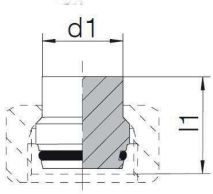

TUOTENUMERO TERÄS	TUOTENUMERO AISI	SARJA	PAINE-LUOKKA BAR	PUTKI d1
x00306L/S	i00306NL	L	PN 315	18,5
x00308L/S	i00308NL	L	PN 315	19
x00310L/S	i00310NL	L	PN 315	21
x00312L/S	i00312NL	L	PN 315	21,5
x00315L	i00315NL	L	PN 315	20,5
x00318L	i00318NL	L	PN 315	23,5
x00322L	i00322NL	L	PN 160	26
x00328L	i00328NL	L	PN 160	26,5
x00335L	i00335NL	L	PN 160	32
x00342L	i00342NL	L	PN 160	32,5
x00306L/S	i00306NS	S	PN 630	18,5
x00308L/S	i00308NS	S	PN 630	19
x00310L/S	i00310NS	S	PN 630	21
x00312L/S	i00312NS	S	PN 630	21,5
x00314S	i00314NS	S	PN 630	24
x00316S	i00316NS	S	PN 400	25
x00320S	i00320NS	S	PN 400	30,5
x00325S	i00325NS	S	PN 400	32,5
x00330S	i00330NS	S	PN 400	35,5
x00338S	i00338NS	S	PN 315	40,5

LEIKKUURENGASLIITTIMET

VOSS 026

KUUSIOKOLOTULPPA, R-SUORAKIERRE
Kierteen tiivistys ISO 9974-2 Form E–mukaan
NBR- tai Viton profiilirenkaalla.

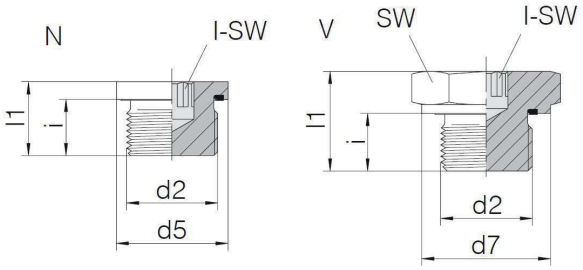

TUOTENUMERO TERÄS	TUOTENUMERO AISI	SARJA	PAINE-LUOKKA BAR	KIERRE d2	SW	d5	d7	MITAT MM i-SW	l1	i	NM -10%
02602	i02602	N	PN 400	G 1/8 A		14,0		5	12,3	8	12
02604	i02604	N	PN 400	G 1/4 A		18,9		6	17,3	12	25
02606	i02606	N	PN 400	G 3/8 A		22,0		8	17,3	12	50
02608	i02608	N	PN 400	G 1/2 A		26,9		10	19,3	14	70
02612	i02612	N	PN 400	G 3/4 A		32,0		12	21,3	16	120
02616	i02616	N	PN 400	G 1 A		39,9		17	22,8	16	200
02616	i02616	V	PN 400	G 1 A	46		46	17	33	18	250
02620	i02620	N	PN 315	G 1 1/4 A		49,9		22	22,8	16	320
02620	i02620	V	PN 400	G 1 1/4 A	60		57	22	38	20	400
02624	i02624	N	PN 315	G 1 1/2 A		55,0		24	22,8	16	400
02624	i02624	V	PN 400	G 1 1/2 A	65		64	24	40	22	500

x = liitinrunko (ilman helmeä ja mutteria)

LEIKKUURENGASLIITTIMET

VOSS 022

KUUSIOKOLOTULPPA M-SUORAKIERRE
M-suorakierre
Kierteen tiivistys ISO 9974-2 Form E–mukaan
NBR- tai Viton profiilirenkaalla.

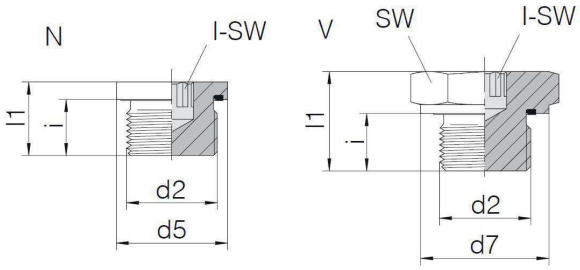

TUOTENUMERO TERÄS	TUOTENUMERO AISI	SARJA	PAINE-LUOKKA BAR	KIERRE d2	SW	d5	d7	MITAT MM l-SW	l1 n.	i	NM -10%
02210N	i02210N	N	PN 400	M 10x1		14,0		5	12,3	8	12
02212N	i02212N	N	PN 400	M 12x1,5		17,0		6	17,3	12	23
02214N	i02214N	N	PN 400	M 14x1,5		19,0		6	17,3	12	30
02216N	i02216N	N	PN 400	M 16x1,5		21,9		8	17,3	12	50
02218N	i02218N	N	PN 400	M 18x1,5		23,9		8	17,3	12	65
02220N	i02220N	N	PN 400	M 20x1,5		25,9		10	19,3	14	75
02222N	i02222N	N	PN 400	M 22x1,5		27,0		10	19,3	14	90
02224N	i02224N	N	PN 400	M 24x1,5		29,9		12	19,3	14	90
02226N	i02226N	N	PN 400	M 26x1,5		31,9		12	21,3	16	110
02227N	i02227N	N	PN 400	M 27x2		32,0		12	21,3	16	130
02233N	i02233N	N	PN 400	M 33x2		39,9		17	22,8	16	225
02233V	i02233V	V	PN 400	M 33x2	46		46	17	33	18	250
02242N	i02242N	N	PN 315	M 42x2		49,9		22	22,8	16	310
02242 V	i02242V	V	PN 400	M 42x2	60		57	22	38	20	400
02248N	i02248N	N	PN 315	M 48x2		55,0		24	22,8	16	380
02248V	i02248V	V	PN 400	M 48x2	65		64	24	40	22	500

x = liitinrunko (ilman helmeä ja mutteria)

LEIKKUURENGASLIITTIMET

VOSS 005

SULKUTULPPA

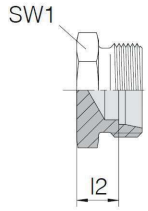

TUOTENUMERO TERÄS	TUOTENUMERO AISI	SARJA	PAINE-LUOKKA BAR	PUTKI d1	MITAT MM SW1	l2
00506L	i00506L	L	PN 315	06	12	7
00508L	i00508L	L	PN 315	08	14	8
00510L	i00510L	L	PN 315	10	17	9
00512L	i00512L	L	PN 315	12	19	10
00515L	i00515L	L	PN 315	15	24	11
00518L	i00518L	L	PN 315	18	27	11,5
00522L	i00522L	L	PN 160	22	32	13,5
00528L	i00528L	L	PN 160	28	41	14,5
00535L	i00535L	L	PN 160	35	46	14,5
00542L	i00542L	L	PN 160	42	55	18,5
00506S	i00506S	S	PN 630	06	14	11
00508S	i00508S	S	PN 630	08	17	13
00510S	i00510S	S	PN 630	10	19	12,5
00512S	i00512S	S	PN 630	12	22	14,5
00514S	i00514S	S	PN 630	14	24	16
00516S	i00516S	S	PN 400	16	27	15,5
00520S	i00520S	S	PN 400	20	32	17,5
00525S	i00525S	S	PN 400	25	41	20
00530S	i00530S	S	PN 400	30	46	20,5
00538S	i00538S	S	PN 315	38	55	23

x = liitinrunko (ilman helmeä ja mutteria)

LEIKKUURENGASLIITTIMET

VOSS 100

SUORAYHDE

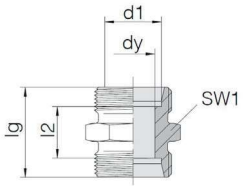

TUOTENUMERO TERÄS	TUOTENUMERO AISI	SARJA	PAINE-LUOKKA BAR	PUTKI d1	MITAT MM SW1	lg	l2	DIN 2353
x10004LL	i10004LL	LL	PN 100	04	9	20	12	ELL 4
x10006LL	i10006LL	LL	PN 100	06	11	20	9	ELL 6
x10008LL	i10008LL	LL	PN 100	08	12	23	12	ELL 8
x10006L	i10006L	L	PN 500	06	12	24	10	EL 6
x10008L	i10008L	L	PN 500	08	14	25	11	EL 8
x10010L	i10010L	L	PN 500	10	17	27	13	EL 10
x10012L	i10012L	L	PN 400	12	19	28	14	EL 12
x10015L	i10015L	L	PN 400	15	24	30	16	EL 15
x10018L	i10018L	L	PN 400	18	27	31	16	EL 18
x10022L	i10022L	L	PN 250	22	32	35	20	EL 22
x10028L	i10028L	L	PN 250	28	41	36	21	EL 28
x10035L	i10035L	L	PN 250	35	46	41	20	EL 35
x10042L	i10042L	L	PN 250	42	55	43	21	EL 42
x10006S	i10006S	S	PN 800	06	14	30	16	ES 6
x10008S	i10008S	S	PN 800	08	17	32	18	ES 8
x10010S	i10010S	S	PN 800	10	19	32	17	ES 10
x10012S	i10012S	S	PN 630	12	22	34	19	ES 12
x10014S	i10014S	S	PN 630	14	24	38	22	ES 14
x10016S	i10016S	S	PN 630	16	27	38	21	ES 16
x10020S	i10020S	S	PN 420	20	32	44	23	ES 20
x10025S	i10025S	S	PN 420	25	41	50	26	ES 25
x10030S	i10030S	S	PN 420	30	46	54	27	ES 30
x10038S	i10038S	S	PN 420	38	55	61	29	ES 38

LEIKKUURENGASLIITTIMET

VOSS 018

PUTKISUPISTUSLIITIN ESIASENNETTU KEVYT SARJA

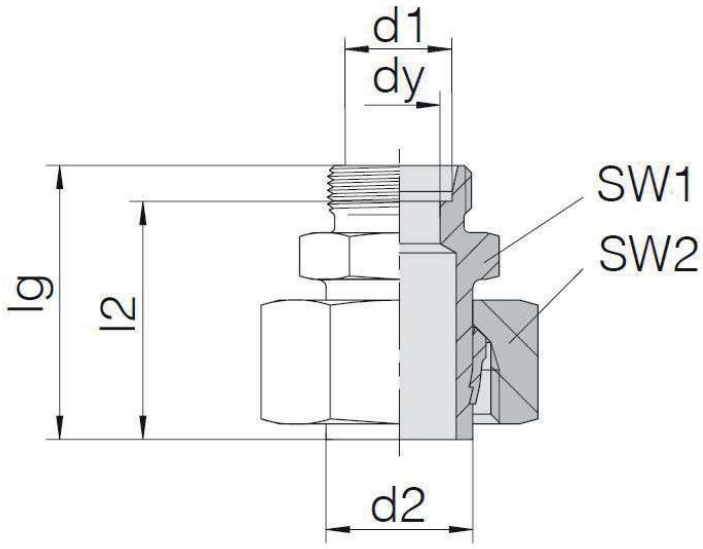

TUOTENUMERO TERÄS	TUOTENUMERO AISI	SARJA	PAINE-LUOKKA BAR	PUTKI d2	PUTKI d1	MITAT MM SW1	SW2	lg	l2
x 0180806L	i0180806L	L	PN 315	08	06	12	17	33	26
x0181008L	i0181008L	L	PN 315	10	08	14	19	35	28
x 0181006L	i0181006L	L	PN 315	10	06	12	19	34	27
x 0181210L	i0181210L	L	PN 315	12	10	17	22	38	31
x 0181208L	i0181208L	L	PN 315	12	08	14	22	37	30
x 0181206L	i0181206L	L	PN 315	12	06	14	22	37	30
x 0181512L	i0181512L	L	PN 315	15	12	19	27	40	33
x 0181510L	i0181510L	L	PN 315	15	10	17	27	39	32
x 0181508L	i0181508L	L	PN 315	15	08	17	27	38	31
x0181506L	i0181506L	L	PN 315	15	06	17	27	38	31
x0181815L	i0181815L	L	PN 315	18	15	24	32	39,5	32,5
x0181812L	i0181812L	L	PN 315	18	12	19	32	38,5	31,5
x0181810L	i0181810L	L	PN 315	18	10	19	32	38,5	31,5
x0181808L	i0181808L	L	PN 315	18	08	19	32	37,5	30,5
x0181806L	i0181806L	L	PN 315	18	06	19	32	37,5	30,5
x0182218L	i0182218L	L	PN 160	22	18	27	36	41,5	34
x0182215L	i0182215L	L	PN 160	22	15	24	36	40,5	33,5
x0182212L	i0182212L	L	PN 160	22	12	24	36	39,5	32,5
x0182210L	i0182210L	L	PN 160	22	10	24	36	39,5	32,5
x0182822L	i0182822L	L	PN 160	28	22	32	41	45	37,5
x0182818L	i0182818L	L	PN 160	28	18	30	41	43	35,5
x0182815L	i0182815L	L	PN 160	28	15	30	41	42	35
x0182812L	i0182812L	L	PN 160	28	12	41	41	41	34
x0183528L	i0183528L	L	PN 160	35	28	36	50	52,5	45
x0183522L	i0183522L	L	PN 160	35	22	36	50	51,5	44
x0183518L	i0183518L	L	PN 160	35	18	36	50	49,5	42
x0183515L	i0183515L	L	PN 160	35	15	46	50	48,5	41,5
x0184235L	i0184235L	L	PN 160	42	35	46	60	58	47,5
x0184228L	i0184228L	L	PN 160	42	28	46	60	55	47,5
x0184222L	i0184222L	L	PN 160	42	22	46	60	54	46,5
x0184218L	i0184218L	L	PN 160	42	18	46	60	52	44,5
x0184215L	i0184215L	L	PN 160	42	15	46	60	52	45

x = liitinrunko (ilman helmeä ja mutteria)

LEIKKUURENGASLIITTIMET

VOSS 018

PUTKISUPISTUSLIITIN
ESIASENNETTU
RASKAS SARJA

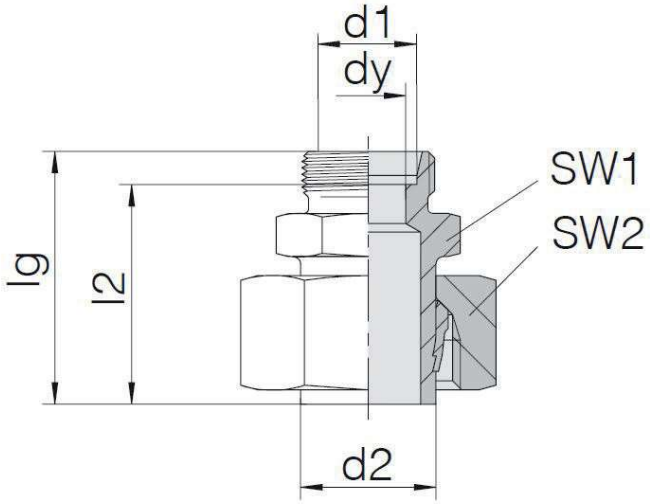

TUOTENUMERO TERÄS	TUOTENUMERO AISI	SARJA	PAINE-LUOKKA BAR	PUTKI d2	PUTKI d1	MITAT MM SW1	SW2	lg	l2
x0180806S	i0180806S	S	PN 630	08	06	14	19	37	30
x0181008S	i0181008S	S	PN 630	10	08	17	22	41	34
x0181006S	i0181006S	S	PN 630	10	06	14	22	39	32
x0181210S	i0181210S	S	PN 630	12	10	19	24	41	33,5
x0181208S	i0181208S	S	PN 630	12	08	17	24	41	34
x0181206S	i0181206S	S	PN 630	12	06	14	24	39	32
x0181412S	i0181412S	S	PN 630	14	12	22	27	46	38,5
x0181410S	i0181410S	S	PN 630	14	10	19	27	44	36,5
x0181408S	i0181408S	S	PN 630	14	08	17	27	44	37
x0181406S	i0181406S	S	PN 630	14	06	17	27	42	35
x0181614S	i0181614S	S	PN 400	16	14	24	30	48	40
x0181612S	i0181612S	S	PN 400	16	12	22	30	46	38,5
x0181610S	i0181610S	S	PN 400	16	10	19	30	44	36,5
x0181608S	i0181608S	S	PN 400	16	08	17	30	44	37
x0181606S	i0181606S	S	PN 400	16	06	17	30	42	35
x0182016S	i0182016S	S	PN 400	20	16	27	36	52	43,5
x0182014S	i0182014S	S	PN 400	20	14	24	36	52	44
x0182012S	i0182012S	S	PN 400	20	12	22	36	50	42,5
x0182010S	i0182010S	S	PN 400	20	10	22	36	48	40,5
x0182008S	i0182008S	S	PN 400	20	08	22	36	48	41
x0182006S	i0182006S	S	PN 400	20	06	22	36	47	40
x0182520S	i0182520S	S	PN 400	25	20	32	46	59	48,5
x0182516S	i0182516S	S	PN 400	25	16	27	46	55	46,5
x 0182514S	i0182514S	S	PN 400	25	14	27	46	55	47
x0182512S	i0182512S	S	PN 400	25	12	27	46	53	45,5
x0182510S	i0182510S	S	PN 400	25	10	27	46	51	43,5
x0182508S	i0182508S	S	PN 400	25	08	27	46	51	44
x0183025S	i0183025S	S	PN 400	30	25	41	50	66	54
x0183020S	i0183020S	S	PN 400	30	20	32	50	62	51,5
x0183016S	i0183016S	S	PN 400	30	16	32	50	58	49,5
x0183014S	i0183014S	S	PN 400	30	14	32	50	58	50
x0183012S	i0183012S	S	PN 400	30	12	32	50	56	48,5
x0183830S	i0183830S	S	PN 315	38	30	46	60	74	60,5
x0183825S	i0183825S	S	PN 315	38	25	41	60	72	60
x0183820S	i0183820S	S	PN 315	38	20	41	60	68	57,5
x0183816S	i0183816S	S	PN 315	38	16	41	60	64	55,5
x0183810S	i0183810S	S	PN 315	38	10	41	60	62	54,5

x = liitinrunko (ilman helmeä ja mutteria)

LEIKKUURENGASLIITTIMET

VOSS 101

SUORA LÄPIVIENTILIITIN

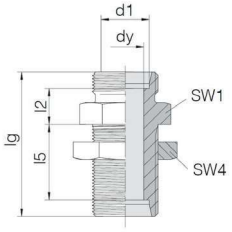

TUOTE-NUMERO TERÄS	TUOTE-NUMERO AISI	SARJA	PAINE-LUOKKA BAR	PUTKI d1	SW1	SW4	MITAT MM lg	l2	l5	DIN 2353
x10106L	i10106L	L	PN 500	06	17	17	48	7	27	RL 6
x10108L	i10108L	L	PN 500	08	19	19	49	8	27	RL 8
x10110L	i10110L	L	PN 500	10	22	22	52	10	28	RL 10
x10112L	i10112L	L	PN 400	12	24	24	53	10	29	RL 12
x10115L	i10115L	L	PN 400	15	27	30	57	12	31	RL 15
x10118L	i10118L	L	PN 400	18	32	36	61	13,5	32,5	RL 18
x10122L	i10122L	L	PN 250	22	36	41	66	16,5	34,5	RL 22
x10128L	i10128L	L	PN 250	28	41	46	69	18,5	35,5	RL 28
x10135L	i10135L	L	PN 250	35	50	55	76	18,5	36,5	RL 35
x10142L	i10142L	L	PN 250	42	60	65	77	19	36	RL 42
x10106S	i10106S	S	PN 800	06	19	19	55	12	29	RS 6
x10108S	i10108S	S	PN 800	08	22	22	56	13	29	RS 8
x10110S	i10110S	S	PN 800	10	24	24	59	14,5	29,5	RS 10
x10112S	i10112S	S	PN 630	12	27	27	60	14,5	30,5	RS 12
x10114S	i10114S	S	PN 630	14	30	30	65	17	32	RS 14
x10116S	i10116S	S	PN 630	16	32	32	65	16,5	31,5	RS 16
x10120S	i10120S	S	PN 420	20	41	41	72	17,5	33,5	RS 20
x10125S	i10125S	S	PN 420	25	46	46	79	20	35	RS 25
x10130S	i10130S	S	PN 420	30	50	50	86	21,5	37,5	RS 30
x10138S	i10138S	S	PN 420	38	65	65	91	22	37	RS 38

LEIKKUURENGASLIITTIMET

VOSS 107

HITSATTAVA LÄPIVIENTILIITIN

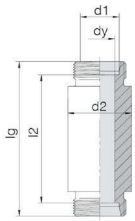

TUOTENUMERO TERÄS	TUOTENUMERO AISI	SARJA	PAINE-LUOKKA BAR	PUTKI d1	KIERRE d2	MITAT MM lg	l2	DIN 2353
x10706L	i10706L	L	PN 315	06	18	70	56	YL 6
x10708L	i10708L	L	PN 315	08	20	70	56	YL 8
x10710L	i10710L	L	PN 315	10	22	72	58	YL 10
x10712L	i10712L	L	PN 315	12	25	72	58	YL 12
x10715L	i10715L	L	PN 315	15	28	84	70	YL 15
x10718L	i10718L	L	PN 315	18	32	84	69	YL 18
x10722L	i10722L	L	PN 160	22	36	88	73	YL 22
x10728L	i10728L	L	PN 160	28	40	88	73	YL 28
x10735L	i10735L	L	PN 160	35	50	92	71	YL 35
x10742L	i10742L	L	PN 160	42	60	92	70	YL 42
x10706S	i10706S	S	PN 630	06	20	74	60	YS 6
x10708S	i10708S	S	PN 630	08	22	74	60	YS 8
x10710S	i10710S	S	PN 630	10	25	74	59	YS 10
x10712S	i10712S	S	PN 630	12	28	74	59	YS 12
x10714S	i10714S	S	PN 630	14	30	88	72	YS 14
x10716S	i10716S	S	PN 400	16	35	88	71	YS 16
x10720S	i10720S	S	PN 400	20	38	92	71	YS 20
x10725S	i10725S	S	PN 400	25	45	96	72	YS 25
x10730S	i10730S	S	PN 400	30	50	100	73	YS 30

x = liitinrunko (ilman helmeä ja mutteria)

LEIKKUURENGASLIITTIMET

VOSS 111

PERUSLIITIN
M-SUORAKIERRE
Kierteen tiivistys ISO 9974-2 Form E–mukaan
NBR- tai Viton profiilirenkaalla

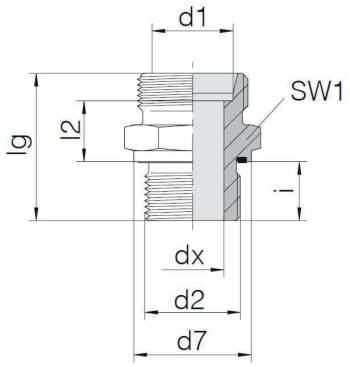

TUOTENUMERO TERÄS	TUOTENUMERO AISI	SARJA	PAINE-LUOKKA BAR	PUTKI d1	KIERRE d2	SW1	MITAT MM d7	lg	l2	i	DIN 2353
x1110610L	i1110610L	L	PN 500	06	M 10x1	14	13,9	23,5	8,5	8	CL 6
x1110812L	i1110812L	L	PN 500	08	M 12x1,5	17	16,9	29	10	12	CL 8
x1111014L	i1111014L	L	PN 500	10	M 14x1,5	19	18,9	30	11	12	CL 10
x1111216L	i1111216L	L	PN 400	12	M 16x1,5	22	21,9	31,5	12,5	12	CL12
x1111518L	i1111518L	L	PN 400	15	M 18x1,5	24	23,9	32,5	13,5	12	CL 15
x1111822L	i1111822L	L	PN 400	18	M 22x1,5	27	26,9	36	14,5	14	CL 18
x1112226L	i1112226L	L	PN 250	22	M 26x1,5	32	31,9	40	16,5	16	CL 22
x1112833L	i1112833L	L	PN 250	28	M 33x2	41	39,9	43	17,5	18	CL 28
x1113542L	i1113542L	L	PN 250	35	M 42x2	50	49,9	48	17,5	20	CL 35
x1114248L	i1114248L	L	PN 250	42	M 48x2	55	54,9	52	19	22	CL 42
x 1110612S	i1110612S	S	PN 800	06	M 12x1,5	17	16,9	32	13	12	CS 6
x1110814S	i1110814S	S	PN 800	08	M 14x1,5	19	18,9	34	15	12	CS 8
x1111016S	i1111016S	S	PN 800	10	M 16x1,5	22	21,9	34,5	15	12	CS 10
x1111218S	i1111218S	S	PN 630	12	M 18x1,5	24	23,9	36,5	17	12	CS 12
x1111420S	i1111420S	S	PN 630	14	M 20x1,5	27	25,9	41	19	14	CS 14
x1111622S	i1111622S	S	PN 630	16	M 22x1,5	27	26,9	41	18,5	14	CS 16
x1112027S	i1112027S	S	PN 420	20	M 27x2	32	31,9	47	20,5	16	CS 20
x1112533S	i1112533S	S	PN 420	25	M 33x2	41	39,9	53	23	18	CS 25
x1113042S	i1113042S	S	PN 420	30	M 42x2	50	49,9	57	23,5	20	CS 30
x1113848S	i1113848S	S	PN 420	38	M 48x2	55	54,9	64	26	22	CS 38

x = liitinrunko (ilman helmeä ja mutteria)

LEIKKUURENGASLIITTIMET

VOSS 113

PERUSLIITIN
M-KARTIOKIERRE

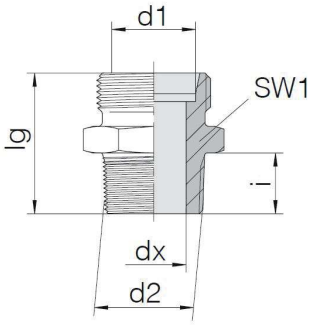

TUOTENUMERO TERÄS	TUOTENUMERO AISI	SARJA	PAINE-LUOKKA BAR	PUTKI d1	KIERRE d2	SW1	MITAT MM lg	i	DIN 2353
x 1130408LL	i1130408LL	LL	PN 100	04	M 8x1 keg	10	20	6	BLL 4
x 1130610LL	i1130610LL	LL	PN 100	06	M 10x1 keg	11	20	6	BLL 6
x 1130810LL	i1130810LL	LL	PN 100	08	M 10x1 keg	12	22	6	BLL 8

x = liitinrunko (ilman helmeä ja mutteria)

LEIKKUURENGASLIITTIMET

VOSS 115

PERUSLIITIN
R-SUORAKIERRE
Kierteen tiivistys ISO 1179-2 Form E– mukaan
NBR- tai Viton profiilirenkaalla

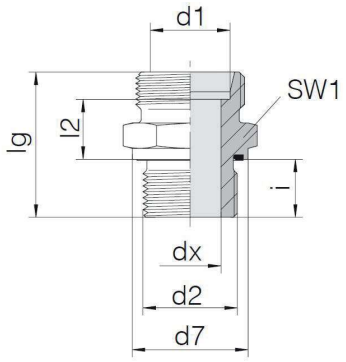

TUOTENUMERO TERÄS	TUOTENUMERO AISI	SARJA	PAINE-LUOKKA BAR	PUTKI d1	KIERRE d2	SW1	d7	MITAT MM lg	l2	i	DIN 2353
x1150602L	i1150602 L	L	PN 500	06	G 1/8 A	14	13,9	23,5	8,5	8	DL 6
x1150604L	i1150604L	L	PN 500	06	G 1/4 A	19	18,9	29	10,0	12	DL 6
x1150606L	i1150606L	L	PN 400	06	G 3/8 A	22	21,9	30,5	11,5	12	DL 6
x1150802L	i1150802L	L	PN 500	08	G 1/8 A	14	13,9	24,5	9,5	8	DL 8
x1150804L	i1150804L	L	PN 500	08	G 1/4 A	19	18,9	29	10	12	DL 8
x1150806L	i1150806L	L	PN 400	08	G 3/8 A	22	21,9	30,5	11,5	12	DL 8
x1150808L	i1150808L	L	PN 400	08	G 1/2 A	27	26,9	33	12	14	DL 8
x1151002L	i1151002L	L	PN 500	10	G 1/8 A	17	13,9	25,5	10,5	8	DL 8
x1151004L	i1151004L	L	PN 500	10	G 1/4 A	19	18,9	30	11	12	DL 10
x1151006L	i1151006L	L	PN 400	10	G 3/8 A	22	21,9	31,5	12,5	12	DL 10
x1151008L	i1151008L	L	PN 400	10	G 1/2 A	27	26,9	34	13	14	DL 10
x1151204L	i1151204L	L	PN 400	12	G 1/4 A	19	18,9	31,5	12,5	12	DL 12
x1151206L	i1151206L	L	PN 400	12	G 3/8 A	22	21,9	31,5	12,5	12	DL 12
x1151208L	i1151208L	L	PN 400	12	G 1/2 A	27	26,9	34	13	14	DL 12
x1151212L	i1151212L	L	PN 250	12	G 3/4 A	32	31,9	37	14	16	DL 12
x1151506L	i1151506L	L	PN 400	15	G 3/8 A	24	21,9	32,5	13,5	12	DL 15
x1151508L	i1151508L	L	PN 400	15	G 1/2 A	27	26,9	35	14	14	DL 15
x1151512L	i1151512L	L	PN 250	15	G 3/4 A	32	31,9	38	15	16	DL 15
x1151806L	i1151806L	L	PN 400	18	G 3/8 A	27	21,9	33,5	14	12	DL 18
x1151808L	i1151808L	L	PN 400	18	G 1/2 A	27	26,9	36	14,5	14	DL 18
x1151812L	i1151812L	L	PN 250	18	G 3/4 A	32	31,9	38	14,5	16	DL 18
x1152208L	i1152208L	L	PN 250	22	G 1/2 A	32	26,9	38	16,5	14	DL 22
x1152212L	i1152212L	L	PN 250	22	G 3/4 A	32	31,9	40	16,5	16	DL 22
x1152216L	i1152216L	L	PN 250	22	G 1 A	41	39,9	43	17,5	18	DL 22
x1152812L	i1152812L	L	PN 250	28	G 3/4 A	41	31,9	41	17,5	16	DL 28
x1152816L	i1152816L	L	PN 250	28	G 1 A	46	39,9	43	17,5	18	DL 28
x1153516L	i1153516L	L	PN 250	35	G 1 A	50	39,9	46	17,5	18	DL 35
x1153520L	i1153520L	L	PN 250	35	G 1 1/4 A	50	49,9	48	17,5	20	DL 35
x1154224L	i1154224L	L	PN 250	42	G 1 1/2 A	55	54,9	52	19	22	DL 42
x1150604S	i1150604S	S	PN 800	06	G 1/4 A	19	18,9	32	13	12	DS 6
x1150804S	i1150804S	S	PN 800	08	G 1/4 A	19	18,9	34	15	12	DS 8
x1150806S	i1150806S	S	PN 800	08	G 3/8 A	22	21,9	34,5	15,5	12	DS 8
x1151004S	i1151004S	S	PN 800	10	G 1/4 A	19	18,9	34	14,5	12	DS 10
x1151006S	i1151006S	S	PN 800	10	G 3/8 A	22	21,9	34,5	15	12	DS 10
x1151008S	i1151008S	S	PN 630	10	G 1/2 A	27	26,9	39	17,5	14	DS 10
x1151204S	i1151204S	S	PN 630	12	G 1/4 A	22	18,9	36	16,5	12	DS 12
x1151206S	i1151206S	S	PN 630	12	G 3/8 A	22	21,9	36,5	17	12	DS 12
x1151208S	i1151208S	S	PN 630	12	G 1/2 A	27	26,9	39	17,5	14	DS 12
x1151408S	i1151408S	S	PN 630	14	G 1/2 A	27	26,9	41	19	14	DS 14
x1151606S	i1151606S	S	PN 630	16	G 3/8 A	27	21,9	38,5	18	12	DS 16
x1151608S	i1151608S	S	PN 630	16	G 1/2 A	27	26,9	41	18,5	14	DS 16
x1151612S	i1151612S	S	PN 420	16	G 3/4 A	32	31,9	45	20,5	16	DS 16
x1152008S	i1152008S	S	PN 420	20	G 1/2 A	32	26,9	45	20,5	14	DS 20
x1152012S	i1152012S	S	PN 420	20	G 3/4 A	32	31,9	47	20,5	16	DS 20
x1152512S	i1152512S	S	PN 420	25	G 3/4 A	41	31,9	51	23	16	DS 25
x1152516S	i1152516S	S	PN 420	25	G 1 A	41	39,9	53	23	18	DS 25
x1153016S	i1153016S	S	PN 420	30	G 1 A	46	39,9	55	23,5	18	DS 30
x1153020S	i1153020S	S	PN 420	30	G 1 1/4 A	50	49,9	57	23,5	20	DS 30
x1153824S	i1153824S	S	PN 420	38	G 1 1/2 A	55	54,9	64	26	22	DS 38

x = liitinrunko (ilman helmeä ja mutteria)

LEIKKUURENGASLIITTIMET

VOSS 116

PERUSLIITIN
UN/UNF-SUORAKIERRE
TIIVISTYS ISO 11926-2/3 MUKAAN NBR O-RENKAALLA

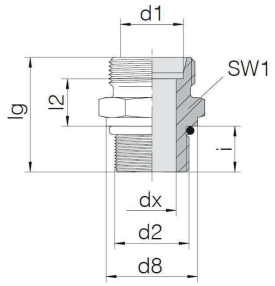

TUOTE-NUMERO TERÄS	TUOTE-NUMERO AISI	SARJA	PAINE-LUOKKA BAR	PUTKI d1	KIERRE d2	SW1	MITAT MM d8	lg	l2	i
x1160804L	i1160804L	L	PN 500	08	7/16-20	17	15,8	26,5	10,3	9,2
x1161004L	i1161004L	L	PN 500	10	7/16-20	17	15,8	28	11,8	9,2
x1161206L	i1161206L	L	PN 400	12	9/16-18	19	17,7	29,5	12,5	10
x1161508L	i1161508L	L	PN 400	15	3/4-16	24	23	32	13,8	11,2
x1162212L	i1162212L	L	PN 250	22	1 1/16-12	32	32	39	16,5	15
x1162812L	i1162812L	L	PN 250	28	1 1/16-12	41	32	40	17,5	15
x1162816L	i1162816L	L	PN 250	28	1 5/16-12	41	38,1	40	17,5	15
x1163520L	i1163520L	L	PN 250	35	1 5/8-12	50	48	43	17,5	15
x1164224L	i1164224L	L	PN 250	42	1 7/8-12	55	54	45	19	15
x1160804S	i1160804S	S	PN 800	08	7/16-20	17	15,8	31	15	9
x1161006S	i1161006S	S	PN 800	10	9/16-18	19	17,7	32,5	15	10
x1161206S	i1161206S	S	PN 800	12	9/16-18	22	17,7	34,5	17	10
x1161608S	i1161608S	S	PN 630	16	3/4-16	27	23	38	18,3	11,2
x1161612S	i1161612S	S	PN 630	16	1 1/16-12	32	32	42	18,5	15
x1162010S	i1162010S	S	PN 420	20	7/8-14	32	27	43,5	20,3	12,7
x1162516S	i1162516S	S	PN 420	25	1 5/16-12	41	32	50	23	15
x1163020S	i1163020S	S	PN 420	30	1 5/8-12	50	48	52	23,5	15
x1163824S	i1163824S	S	PN 315	38	1 7/8-12	55	54	57	26	15

x = liitinrunko (ilman helmeä ja mutteria)

LEIKKUURENGASLIITTIMET

VOSS 117

PERUSLIITIN R-KARTIOKIERRE

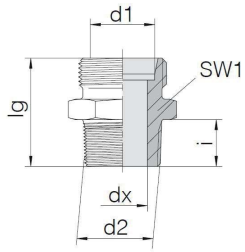

TUOTE-NUMERO TERÄS	TUOTE-NUMERO AISI	SARJA	PAINE-LUOKKA BAR	PUTKI d1	KIERRE d2	SW1	MITAT MM lg	i	DIN 2353
x 1170402LL	i1170402LL	LL	PN 100	04	R 1/8 keg	11	20	6,2	BLL 4
x1170602LL	i1170602LL	LL	PN 100	06	R 1/8 keg	11	20	6,2	BLL 6
x1170802LL	i1170802LL	LL	PN 100	08	R 1/8 keg	12	22	6,2	BLL 8
x1170602L	i1170602L	L	PN 315	06	R 1/8 keg	14	22	6,2	BL 6
x1170804L	i1170804L	L	PN 315	08	R 1/4 keg	17	27	9,3	BL 8
x1171004L	i1171004L	L	PN 315	10	R 1/4 keg	17	28	9,3	BL 10
x1171206L	i1171206L	L	PN 315	12	R 3/8 keg	19	29	9,3	BL 12
x1171204L	i1171204L	L	PN 315	12	R 1/4 keg	19	29	9,3	BL 12
x1171208L	i1171208L	L	PN 315	12	R 1/2 keg	24	31	10,4	BL 12
x1171508L	i1171508L	L	PN 315	15	R 1/2 keg	24	32	10,4	BL 15
x1171506L	i1171506L	L	PN 315	15	R 3/8 keg	24	30	9,3	BL 15
x1171808L	i1171808L	L	PN 315	18	R 1/2 keg	27	33	10,4	BL 18
x1170604S	i1170604S	S	PN 630	06	R 1/4 keg	17	30	9,3	BS 6
x1170806S	i1170806S	S	PN 630	08	R 1/4 keg	17	32	9,3	BS 8
x1171006S	i1171006S	S	PN 630	10	R 3/8 keg	19	32	9,3	BS 10
x1171206S	i1171206S	S	PN 630	12	R 3/8 keg	22	34	9,3	BS 12
x1171408S	i1171408S	S	PN 630	14	R 1/2 keg	27	38	10,4	BS 14

x = liitinrunko (ilman helmeä ja mutteria)

LEIKKUURENGASLIITTIMET

VOSS 118

PERUSLIITIN
NPT-KIERRE (ANSI/ASME B 1 -20.01.1983)

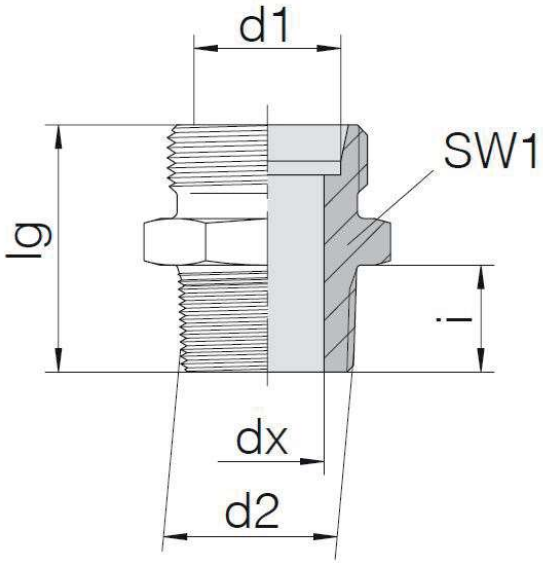

TUOTENUMERO TERÄS	TUOTENUMERO AISI	SARJA	PAINE-LUOKKA BAR	PUTKI d1	KIERRE d2	SW1	MITAT MM lg	i	DIN 2353
x 1180402LL	i1180402LL	LL	PN 100	04	1/8 NPT	11	21,9	6,7	NPLL 4
x1180602LL	i1180602LL	LL	PN 100	06	1/8 NPT	11	21,9	6,7	NPLL 6
x1180802LL	i1180802LL	LL	PN 100	08	1/8 NPT	12	23,9	6,7	NPLL 8
x1180602L	i1180602L	L	PN 315	06	1/8 NPT	12	23,9	6,7	NPL 6
x1180604L	i1180604L	L	PN 315	06	1/4 NPT	17	30	10,2	NPL 6
x1180804L	i1180804L	L	PN 315	08	1/4 NPT	17	30.1	10,2	NPL 8
x1180806L	i1180806L	L	PN 315	08	3/8 NPT	19	31,2	10,4	NPL 8
x1181004L	i1181004L	L	PN 315	10	1/4 NPT	17	31,1	10,2	NPL 10
x1181006L	i1181006L	L	PN 315	10	3/8 NPT	19	32,2	10,4	NPL 10
x1181204L	i1181204L	L	PN 315	12	1/4 NPT	19	32	10,2	NPL 12
x1181206L	i1181206L	L	PN 315	12	3/8 NPT	19	32,2	10,4	NPL 12
x1181208L	i1181208L	L	PN 315	12	1/2 NPT	24	36,8	13,6	NPL 12
x1181508L	i1181508L	L	PN 315	15	1/2 NPT	24	37,8	13,6	NPL 15
x1181808L	i1181808L	L	PN 315	18	1/2 NPT	27	38,8	13,6	NPL 18
x1182212L	i1182212L	L	PN 160	22	3/4 NPT	32	41,1	19,9	NPL 22
x1182816L	i1182816L	L	PN 160	28	1 NPT	41	47	17,3	NPL 28
x1183520L	i1183520L	L	PN 160	35	1 1/4 NPT	46	50,6	18	NPL 35
x1184224L	i1184224L	L	PN 160	42	1 1/2 NPT	55	53	18,4	NPL 42
x1180604S	i1180604S	S	PN 630	06	1/4 NPT	17	33,1	10,2	NPS 6
x1180804S	i1180804S	S	PN 630	08	1/4 NPT	17	35,1	10,2	NPS 8
x1181006S	i1181006S	S	PN 630	10	3/8 NPT	19	35,2	10,4	NPS 10
x1181004S	i1181004S	S	PN 630	10	1/4 NPT	19	35,1	10,2	NPS 10
x1181206S	i1181206S	S	PN 630	12	3/8 NPT	22	37,2	10,4	NPS 12
x1181208S	i1181208S	S	PN 630	12	1/2 NPT	24	41,8	13,6	NPS 12
x1181408S	i1181408S	S	PN 630	14	1/2 NPT	27	43,8	13,6	NPS 14
x1181406S	i1181406S	S	PN 630	14	3/8 NPT	24	39	10,4	NPS 14
x1181608S	i1181608S	S	PN 400	16	1/2 NPT	27	43,8	13,6	NPS 16
x1181606S	i1181606S	S	PN 400	16	3/8 NPT	27	39,2	10,4	NPS 16
x1181612S	i1181612S	S	PN 400	16	3/4 NPT	30	44	13,9	NPS 16
x1182012S	i1182012S	S	PN 400	20	3/4 NPT	32	48,1	13,9	NPS 20
x1182516S	i1182516S	S	PN 400	25	1 NPT	41	57	17,3	NPS 25
x1183020S	i1183020S	S	PN 400	30	1 1/4 NPT	46	59,6	18	NPS 30

x = liitinrunko (ilman helmeä ja mutteria)

LEIKKUURENGASLIITTIMET

VOSS RSI

SUPISTUSLIITIN
R-SUORA ULKO-/SISÄKIERRE

Kierteen tiivistys ISO 1179-2 Form E–mukaan
NBR- tai Viton profiilirenkaalla

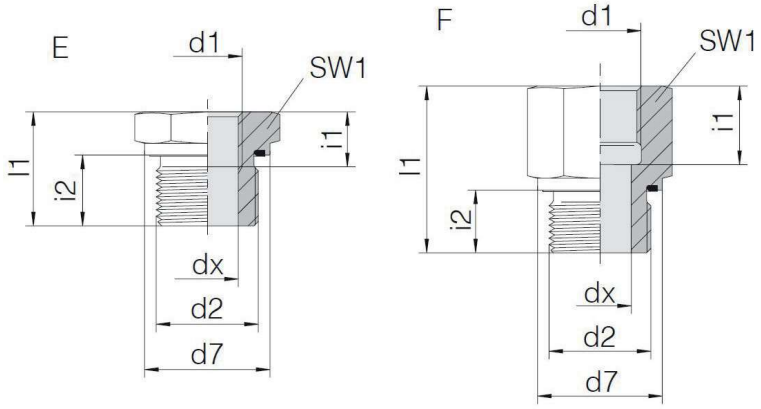

TUOTENUMERO TERÄS	TUOTENUMERO AISI	SARJA	PAINE-LUOKKA BAR	KIERRE d2	KIERRE d1	SW1	d7	MITAT MM l1	i1	i2
RSI0206	iRSI0206	F	PN 630	G 1/8A	G 3/8	24	13,9	33,5	17	8
RSI0204	iRSI0204	F	PN 630	G 1/8A	G 1/4	19	13,9	32,5	17	8
RSI0412	iRSI0412	F	PN 630	G 1/4A	G 3/4	36	18,9	44,5	22	12
RSI0408	iRSI0408	F	PN 630	G 1/4A	G 1/2	30	18,9	41,5	20	12
RSI0406	iRSI0406	F	PN 630	G 1/4A	G 3/8	24	18,9	37,5	17	12
RSI0402	iRSI0402	F	PN 630	G 1/4A	G 1/8	19	18,9	31,5	12	12
RSI0612	iRSI0612	F	PN 400	G 3/8A	G 3/4	36	21,9	45,5	22	12
RSI0608	iRSI0608	F	PN 630	G 3/8A	G 1/2	30	21,9	42,5	20	12
RSI0604	iRSI0604	F	PN 630	G 3/8A	G 1/4	22	21,9	37,5	17	12
RSI0602	iRSI0602	E	PN 630	G 3/8A	G 1/8	22	21,9	22,5	8	12
RSI0820	iRSI0820	F	PN 400	G 1/2A	G 1 1/4	55	26,9	54,5	26,5	14
RSI0816	iRSI0816	F	PN 400	G 1/2A	G 1	41	26,9	50,5	24,5	14
RSI0812	iRSI0812	F	PN 400	G 1/2A	G 3/4	36	26,9	47,5	22	14
RSI0806	iRSI0806	F	PN 630	G 1/2A	G 3/8	27	26,9	37,5	17	14
RSI0804	iRSI0804	E	PN 630	G 1/2A	G 1/4	27	26,9	24	12	14
RSI0802	iRSI0802	E	PN 630	G 1/2A	G 1/8	27	26,9	24	8	14
RSI1224	iRSI1224	F	PN 315	G 3/4A	G 1 1/2	60	31,9	58,5	28,5	16
RSI1220	iRSI1220	F	PN 400	G 3/4A	G 1 1/4	55	31,9	56,5	26,5	16
RSI1216	iRSI1216	F	PN 400	G 3/4A	G 1	41	31,9	52,5	24,5	16
RSI1208	iRSI1208	F	PN 400	G 3/4A	G 1/2	32	31,9	42,5	20	16
RSI1206	iRSI1206	E	PN 400	G 3/4A	G 3/8	32	31,9	26	12	16
RSI1204	iRSI1204	E	PN 400	G 3/4A	G 1/4	32	31,9	26	12	16
RSI1624	iRSI1624	F	PN 315	G 1A	G 1 1/2	60	39,9	61	28,5	18
RSI1620	iRSI1620	F	PN 400	G 1A	G 1 1/4	55	39,9	59	26,5	18
RSI1612	iRSI1612	F	PN 400	G 1A	G 3/4	41	39,9	49	22	18
RSI1608	iRSI1608	E	PN 400	G 1A	G 1/2	41	39,9	29	14	18
RSI1606	iRSI1606	E	PN 400	G 1A	G 3/8	41	39,9	29	12	18
RSI1604	iRSI1604	E	PN 400	G 1A	G 1/4	41	39,9	29	12	18
RSI2024	iRSI2024	F	PN 315	G 1 1/4A	G 1 1/2	60	49,9	62	28,5	20
RSI2016	iRSI2016	F	PN 400	G 1 1/4A	G 1	50	49,9	54	24,5	20
RSI2012	iRSI2012	E	PN 400	G 1 1/4A	G 3/4	50	49,9	32	16	20
RSI2008	iRSI2008	E	PN 400	G 1 1/4A	G 1/2	50	49,9	32	14	20
RSI2420	iRSI2420	F	PN 315	G 1 1/2A	G 1 1/4	55	54,9	60	26,5	22
RSI2416	iRSI2416	E	PN 315	G 1 1/2A	G 1	55	54,9	36	18	22
RSI2408	iRSI2408	E	PN 315	G 1 1/2A	G 1/2	55	54,9	36	14	22

x = liitinrunko (ilman helmeä ja mutteria)

LEIKKUURENGASLIITTIMET

VOSS 121

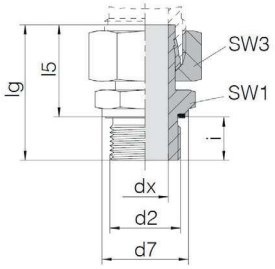

SUORA PUTKIPÄÄTE ESIASENNETTU
M-SUORAKIERRE
Kierteen tiivistys ISO 1179-2 Form E–mukaan NBR- tai Viton profiilirenkaall

TUOTE-NUMERO TERÄS	TUOTE-NUMERO AISI	SARJA	PAINE-LUOKKA BAR	PUTKI d1	KIERRE d2	SW1	SW3	MITAT MM d7	lg	l5	i
1210610L	i1210610L	L	PN 315	06	M 10x1	14	14	13,9	32,5	24,5	8
1210812L	i1210812L	L	PN 315	08	M 12x1,5	17	17	16,9	38,5	26,5	12
1211014L	i1211014L	L	PN 315	10	M 14x1,5	19	19	18,9	39,5	27,5	12
1211216L	i1211216L	L	PN 315	12	M 16x1,5	22	22	21,9	42,5	30,5	12
1211518L	i1211518L	L	PN 315	15	M 18x1,5	24	27	23,9	43,5	31,5	12
1211822L	i1211822L	L	PN 315	18	M 22x1,5	27	32	26,9	45,5	31,5	14
1212226L	i1212226L	L	PN 160	22	M 26x1,5	32	36	31,9	48,5	32,5	16
1212833L	i1212833L	L	PN 160	28	M 33x2	41	41	39,9	53	35	18
1213542L	i1213542L	L	PN 160	35	M 42x2	50	50	49,9	62,5	42,5	20
1214248L	i1214248L	L	PN 160	42	M 48x2	55	60	54,9	68,5	46,5	22
1210612S	i1210612S	S	PN 630	06	M 12x1,5	17	17	16,9	39	27	12
1210814S	i1210814S	S	PN 630	08	M 14x1,5	19	19	18,9	41,5	29,5	12
1211016S	i1211016S	S	PN 630	10	M 16x1,5	22	22	21,9	44	32	12
1211218S	i1211218S	S	PN 630	12	M 18x1,5	24	24	23,9	46	34	12
1211420S	i1211420S	S	PN 630	14	M 20x1,5	27	27	25,9	50,5	36,5	14
1211622S	i1211622S	S	PN 400	16	M 22x1,5	27	30	26,9	51	37	14
1212027S	i1212027S	S	PN 400	20	M 27x2	32	36	31,9	59	43	16
1212533S	i1212533S	S	PN 400	25	M 33x2	41	46	39,9	66	48	18
1213042S	i1213042S	S	PN 400	30	M 42x2	50	50	49,9	71	51	20
1213848S	i1213848S	S	PN 315	38	M 48x2	55	60	54,9	82	60	22

x = liitinrunko (ilman helmeä ja mutteria)

LEIKKUURENGASLIITTIMET

VOSS 125

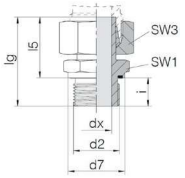

SUORA PUTKIPÄÄTE ESIASENNETTU

TUOTENUMERO TERÄS	TUOTENUMERO AISI	SARJA	PAINE-LUOKKA BAR	PUTKI d1	KIERRE d2	SW1	SW3	MITAT MM d7	lg	l5	i	lg
1250602L	i1250602L	L	PN 315	06	G 1/8 A	14	14	13,9	36,5	24,5	8	32,5
1250804L	i1250804L	L	PN 315	08	G 1/4 A	19	17	18,9	43,5	29,5	12	41,5
1251004L	i1251004L	L	PN 315	10	G 1/4 A	19	19	18,9	42,5	27,5	12	39,5
1251206L	i1251206L	L	PN 315	12	G 3/8 A	22	22	21,9	51	34	12	46
1251508L	i1251508L	L	PN 315	15	G 1/2 A	27	27	26,9	53	32	14	46
1251808L	i1251808L	L	PN 315	18	G 1/2 A	27	32	26,9	55	31,5	14	45,5
1252212L	i1252212L	L	PN 160	22	G 3/4 A	32	36	31,9	60	32,5	16	48,5
1252816L	i1252816L	L	PN 160	28	G 1 A	41	41	39,9	65,5	35	18	53
1253520L	i1253520L	L	PN 160	35	G 1 1/4 A	50	50	49,9	77	42,5	20	62,5
1254224L	i1254224L	L	PN 160	42	G 1 1/2 A	55	60	54,9	86,5	46,5	22	68,5
1250604S	i1250604S	S	PN 630	06	G 1/4 A	19	17	18,9	43	27	12	39
1250804S	i1250804S	S	PN 630	08	G 1/4 A	19	19	18,9	46,5	29,5	12	41,5
1251006S	i1251006S	S	PN 630	10	G 3/8 A	22	22	21,9	49,5	32	12	44
1251206S	i1251206S	S	PN 630	12	G 3/8 A	22	24	21,9	55,5	34	12	46
1251408S	i1251408S	S	PN 630	14	G 1/2 A	27	27	26,9	58,5	36,5	14	50,5
1251608S	i1251608S	S	PN 400	16	G 1/2 A	27	30	26,9	61,5	37	14	51
1252012S	i1252012S	S	PN 400	20	G 3/4 A	32	36	31,9	69,5	43	16	59
1252516S	i1252516S	S	PN 400	25	G 1 A	41	46	39,9	78	48	18	66
1253020S	i1253020S	S	PN 400	30	G 1 1/4 A	50	50	49,9	86,5	51	20	71
1253824S	i1253824S	S	PN 315	38	G 1 1/2 A	55	60	54,9	101	60	22	82

x = liitinrunko (ilman helmeä ja mutteria)

LEIKKUURENGASLIITTIMET

VOSS 154

SISÄKIERTEINEN SUORALIITIN
R-SUORA SISÄKIERRE (ISO 1179-1)

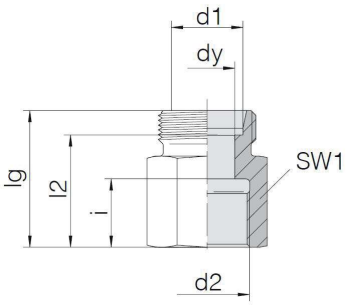

TUOTENUMERO TERÄS	TUOTENUMERO AISI	SARJA	PAINE-LUOKKA BAR	PUTKI d1	KIERRE d2	SW1	MITAT MM lg	l2	i
x1540602L	i1540602L	L	PN 315	06	G 1/8	14	26	19	12
x1540804L	i1540804L	L	PN 315	08	G 1/4	19	31	24	17
x1540806L	i1540806L	L	PN 315	08	G 3/8	24	32	25	17
x1541004L	i1541004L	L	PN 315	10	G 1/4	19	32	25	17
x1541006L	i1541006L	L	PN 315	10	G 3/8	24	33	26	17
x1541008L	i1541008L	L	PN 315	10	G 1/2	27	37	30	20
x1541206L	i1541206L	L	PN 315	12	G 3/8	24	33	26	17
x1541208L	i1541208L	L	PN 315	12	G 1/2	27	38	31	20
x1541508L	i1541508L	L	PN 315	15	G 1/2	27	38	31	20
x1541808L	i1541808L	L	PN 315	18	G 1/2	27	38	30,5	20
x1542212L	i1542212L	L	PN 160	22	G 3/4	36	35,5	35,5	22
x1542816L	i1542816L	L	PN 160	28	G 1	41	45,5	38	24,5
x1543520L	i1543520L	L	PN 160	35	G 1 1/4	55	51,5	41	26,5
x1544224L	i1544224L	L	PN 160	42	G 1 1/2	60	53,5	42,5	28,5
x1540604S	i1540604S	S	PN 630	06	G 1/4	19	33	26	17
x1540804S	i1540804S	S	PN 630	08	G 1/4	19	33	26	17
x1541006S	i1541006S	S	PN 630	10	G 3/8	24	34	26,5	17
x1541206S	i1541206S	S	PN 630	12	G 3/8	24	34	26,5	17
x1541408S	i1541408S	S	PN 630	14	G 1/2	27	40	32	20
x1541608S	i1541608S	S	PN 400	16	G 1/2	27	40	31,5	20
x1542012S	i1542012S	S	PN 400	20	G 3/4	36	45	34,5	22
x1542516S	i1542516S	S	PN 400	25	G 1	41	49,5	37,5	24,5
x1543020S	i1543020S	S	PN 400	30	G 1 1/4	55	55,5	42	26,5
x1543824S	i1543824S	S	PN 315	38	G 1 1/2	60	74,5	43,5	28,5

x = liitinrunko (ilman helmeä ja mutteria)

LEIKKUURENGASLIITTIMET

VOSS 164

MITTARILIITIN
R-SUORA SISÄKIERRE

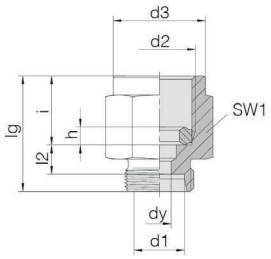

TUOTENUMERO TERÄS	TUOTENUMERO AISI	SARJA	PAINE-LUOKKA BAR	PUTKI d1	KIERRE d2	SW1	d3	MITAT MM lg	l2	i	h
x 1640604L	i1640604L	L	PN 315	06	G 1/4	19	18,8	29	7,5	14,5	4,6
x1640804L	i1640804L	L	PN 315	08	G 1/4	19	18,8	29	7,5	14,5	4,6
x1641004L	i1641004L	L	PN 315	10	G 1/4	19	18,8	30	8,5	14,5	4,6
x1641204L	i1641204L	L	PN 315	12	G 1/4	19	18,8	30	8,5	14,5	4,6
x1640608S	i1640608S	S	PN 630	06	G 1/2	27	26,8	38	11	20	5,2
x1640808S	i1640808S	S	PN 630	08	G 1/2	27	26,8	38	11	20	5,2
x1641008S	i1641008S	S	PN 630	10	G 1/2	27	26,8	38	10,5	20	5,2
x1641208S	i1641208S	S	PN 630	12	G 1/2	27	26,8	38	10,5	20	5,2

x = liitinrunko (ilman helmeä ja mutteria)

LEIKKUURENGASLIITTIMET

VOSS 106

HITSATTAVA PERUSLIITIN

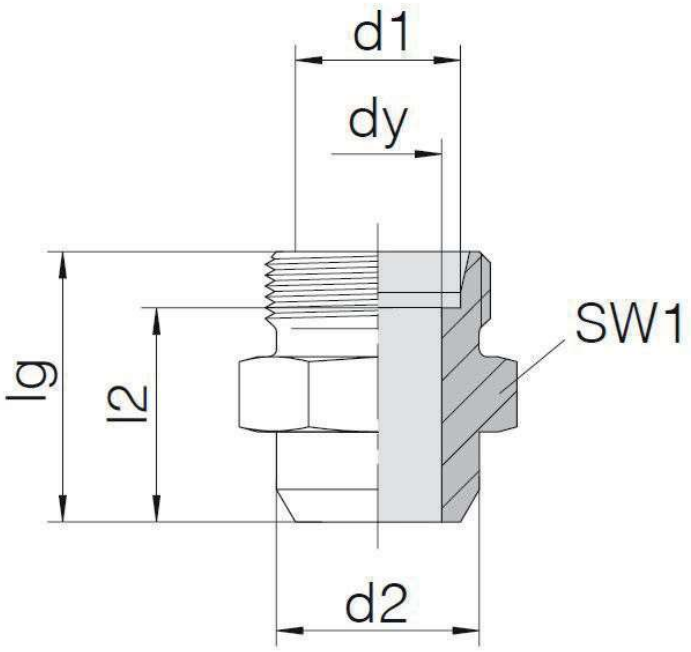

TUOTENUMERO TERÄS	TUOTENUMERO AISI	SARJA	PAINE-LUOKKA BAR	PUTKI d1	PUTKI d2	SW1	MITAT MM lg	l2	DIN 2353
x10606L	i10606L	L	PN 315	06	10	12	21	14	XL 6
x10608L	i10608L	L	PN 315	08	12	14	23	16	XL 8
x10610L	i10610L	L	PN 315	10	14	17	25	18	XL 10
x10612L	i10612L	L	PN 315	12	16	19	25	18	XL 12
x10615L	i10615L	L	PN 315	15	19	22	29	22	XL 15
x10618L	i10618L	L	PN 315	18	22	27	31	23,5	XL 18
x10622L	i10622L	L	PN 160	22	27	32	36	28,5	XL 22
x10628L	i10628L	L	PN 160	28	32	41	38	30,5	XL 28
x10635L	i10635L	L	PN 160	35	40	46	43	32,5	XL 35
x10642L	i10642L	L	PN 160	42	46	55	46	35	XL 42
x10606S	i10606S	S	PN 630	06	11	14	26	19	XS 6
x10608S	i10608S	S	PN 630	08	13	17	28	21	XS 8
x10610S	i10610S	S	PN 630	10	15	19	30	22,5	XS 10
x10612S	i10612S	S	PN 630	12	17	22	32	24,5	XS 12
x10614S	i10614S	S	PN 630	14	19	24	35	27	XS 14
x10616S	i10616S	S	PN 400	16	21	27	35	26,5	XS 16
x10620S	i10620S	S	PN 400	20	26	32	40	29,5	XS 20
x10625S	i10625S	S	PN 400	25	31	41	44	32	XS 25
x10630S	i10630S	S	PN 400	30	36	46	49	35,5	XS 30
x10638S	i10638S	S	PN 315	38	44	55	54	38	XS 38

x = liitinrunko (ilman helmeä ja mutteria)

LEIKKUURENGASLIITTIMET

VOSS 200

KULMAYHDE

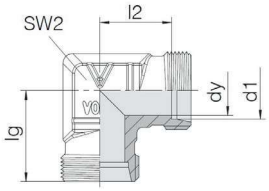

TUOTENUMERO TERÄS	TUOTENUMERO AISI	SARJA	PAINE-LUOKKA BAR	PUTKI d1	SW2	MITAT MM lg	l2	DIN 3870
x20004LL	i20004LL	LL	PN 100	04	9	15	11	KLL 4
x20006LL	i20006LL	LL	PN 100	06	11	15	9,5	KLL 6
x20008LL	i20008LL	LL	PN 100	08	12	17	11,5	KLL 8
x20006L	i20006L	L	PN 500	06	12	19	12	KL 6
x20008L	i20008L	L	PN 500	08	14	21	14	KL 8
x20010L	i20010L	L	PN 500	10	17	22	15	KL 10
x20012L	i20012L	L	PN 400	12	19	24	17	KL 12
x20015L	i20015L	L	PN 400	15	19	28	21	KL 15
x20018L	i20018L	L	PN 400	18	24	31	23,5	KL 18
x20022L	i20022L	L	PN 250	22	27	35	27,5	KL 22
x20028L	i20028L	L	PN 250	28	36	38	30,5	KL 28
x20035L	i20035L	L	PN 250	35	41	45	34,5	KL 35
x20042L	i20042L	L	PN 250	42	50	51	40	KL 42
x20006S	i20006S	S	PN 800	06	14	23	16	KS 6
x20008S	i20008S	S	PN 800	08	17	24	17	KS 8
x20010S	i20010S	S	PN 800	10	19	25	17,5	KS 10
x20012S	i20012S	S	PN 630	12	22	29	21,5	KS 12
x20014S	i20014S	S	PN 630	14	19	30	22	KS 14
x20016S	i20016S	S	PN 630	16	24	33	24,5	KS 16
x20020S	i20020S	S	PN 420	20	27	37	26,5	KS 20
x20025S	i20025S	S	PN 420	25	36	42	30	KS 25
x20030S	i20030S	S	PN 420	30	41	49	35,5	KS 30
x20038S	i20038S	S	PN 420	38	50	57	41	KS 38

x = liitinrunko (ilman helmeä ja mutteria)

LEIKKUURENGASLIITTIMET

VOSS 201

KULMALÄPIVIENTILIITIN

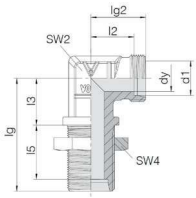

TUOTENUMERO TERÄS	TUOTENUMERO AISI	SARJA	PAINE-LUOKKA BAR	PUTKI d1	PUTKI d4	SW2	SW4	MITAT MM lg	lg2	l2	l3	l5	DIN 2353
x20106L	i20106L	L	PN 315	06	14	12	17	48	19	12	14	27	UL 6
x20108L	i20108L	L	PN 315	08	16	12	19	51	21	14	17	27	UL 8
x20110L	i20110L	L	PN 315	10	18	14	22	53	22	15	18	28	UL 10
x20112L	i20112L	L	PN 315	12	20	17	24	56	24	17	20	29	UL 12
x20115L	i20115L	L	PN 315	15	24	19	30	61	28	21	23	31	UL 15
x20118L	i20118L	L	PN 315	18	28	24	36	64	31	23,5	24	32,5	UL 18
x20122L	i20122L	L	PN 160	22	32	27	41	72	35	27,5	30	34,5	UL 22
x20128L	i20128L	L	PN 160	28	38	36	46	77	38	30.5	34	35,5	UL 28
x20135L	i20135L	L	PN 160	35	47	41	55	86	45	34,5	39	36,5	UL 35
x20142L	i20142L	L	PN 160	42	54	50	65	90	51	40	43	36	UL 42
x20106S	i20106S	S	PN 630	06	16	12	19	53	23	16	17	29	US 6
x20108S	i20108S	S	PN 630	08	18	14	22	54	24	17	18	29	US 8
x20110S	i20110S	S	PN 630	10	20	17	24	57	25	17,5	20	29,5	US 10
x20112S	i20112S	S	PN 630	12	22	17	27	59	29	21,5	21	30,5	US 12
x20114S	i20113S	S	PN 630	14	24	19	30	63	30	22	23	32	US 14
x20116S	i20116S	S	PN 400	16	26	24	32	64	33	24,5	24	31,5	US 16
x20120S	i20120S	S	PN 400	20	32	27	41	74	37	26,5	30	33,5	US 20
x20125S	i20125S	S	PN 400	25	38	36	46	81	42	30	34	35	US 25
x201 30S	i20130S	S	PN 400	30	44	41	50	90	49	35,5	39	37,5	US 30
x20138S	i20138S	S	PN 315	38	54	50	65	96	57	41	43	37	US 38

x = liitinrunko (ilman helmeä ja mutteria)

LEIKKUURENGASLIITTIMET

VOSS 213

KULMALIITIN
M-KARTIOKIERRE

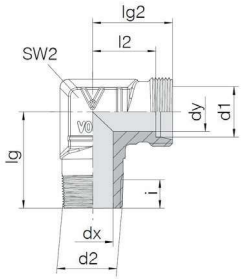

TUOTENUMERO TERÄS	TUOTENUMERO AISI	SARJA	PAINE-LUOKKA BAR	PUTKI d1	KIERRE d2	MITAT MM SW2	lg	lg2	l2	i	DIN 2353
x 2130408LL	i2130408LL	LL	PN 100	04	M8x1 keg	9	17	15	11	6	FLL 4
x2130610LL	i2130610LL	LL	PN 100	06	M10x1 keg	11	17	15	9,5	6	FLL 6
x 2130810LL	i2130810LL	LL	PN 100	08	M10x1 keg	12	20	17	11,5	6	FLL 8
x2130610L	i2130610L	L	PN 315	06	M10x1 keg	12	20	19	12	9	FL 6
x2130812L	i2130812L	L	PN 315	08	M12x1,5 keg	14	26	21	14	9	FL 8
x2131014L	i2131014L	L	PN 315	10	M14x1,5 keg	17	27	22	15	12	FL 10
x2131216L	i2131216L	L	PN 315	12	M16x1,5 keg	19	28	24	17	12	FL 12
x2131518L	i2131518L	L	PN 315	15	M18x1 ,5keg	19	38	28	21	12	FL 15
x2131822L	i2131822L	L	PN 315	18	M22x1,5 keg	24	36	31	23,5	11	FL 18
x 2130612S	i2130612S	S	PN 630	06	M12x1,5 keg	12	26	23	16	12	FS 6
x2130814S	i2130814S	S	PN 630	08	M14x1,5 keg	17	27	24	17	9	FS 8
x2131016S	i2131016S	S	PN 630	10	M16x1,5 keg	19	28	25	17,5	9	FS 10
x2131218S	i2131218S	S	PN 630	12	M18x1,5 keg	22	28	29	21,5	9	FS 12
x2131420S	i2131420S	S	PN 630	14	M20x1,5 keg	19	32	30	22	11	FS 14
x2131622S	i2131622S	S	PN 400	16	M22x1,5 keg	24	32	33	24,5	11	FS 16

x = liitinrunko (ilman helmeä ja mutteria)

LEIKKUURENGASLIITTIMET

VOSS 217

KULMALIITIN
R-KARTIOKIERRE

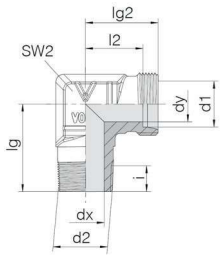

TUOTENUMERO TERÄS	TUOTENUMERO AISI	SARJA	PAINE-LUOKKA BAR	PUTKI d1	KIERRE d2	MITAT MM SW2	lg	lg2	l2	i	DIN 2353
x 2170402LL	Li2170402LL	LL	PN 100	04	R 1/8 keg	9	17	15	11	6,2	GLL 4
x2170602LL	i2170602LL	LL	PN 100	06	R 1/8 keg	11	17	15	9,5	6,2	GLL 6
x2170802LL	i2170802LL	LL	PN 100	08	R 1/8 keg	12	20	17	11,5	6,2	GLL 8
x2170602L	i2170602L	L	PN 315	06	R 1/8 keg	12	20	19	12	6,2	GL 6
x2170804L	i2170804L	L	PN 315	08	R 1/4 keg	14	26	21	14	9,3	GL 8
x2170806L	i2170806L	L	PN 315	08	R 3/8 keg	19	28	22	15	9,3	GL 8
x2171004L	i2171004L	L	PN 315	10	R 1/4 keg	17	27	22	15	9,3	GL 10
x2171006L	i2171006L	L	PN 315	10	R 3/8 keg	19	28	24	17	9,3	GL 10
x2171206L	i2171206L	L	PN 315	12	R 3/8 keg	19	28	24	17	9,3	GL 12
x2171208L	i2171208L	L	PN 315	12	R 1/2 keg	19	34	27	20	10,4	GL 12
x2171508L	i2171508L	L	PN 315	15	R 1/2 keg	19	34	28	21	10,4	GL 15
x2171808L	i2171808L	L	PN 315	18	R 1/2 keg	24	36	31	23,5	14	GL 18
x2172212L	i2172212L	L	PN 160	22	R 3/4 keg	27	42	35	27,5	12,4	GL 20
x 2170604S	i217 0604S	S	PN 630	06	R 1/4 keg	14	26	23	16	9,3	GS 8
x2170804S	i2170804S	S	PN 630	08	R 1/4 keg	17	27	24	17	6,2	GS 8
x2171006S	i2171006S	S	PN 630	10	R 3/8 keg	19	28	25	17,5	9,3	GS 10
x2171206S	i2171206S	S	PN 630	12	R 3/8 keg	22	28	29	21,5	9,3	GS 12
x2171408S	i2171408S	S	PN 630	14	R 1/2 keg	19	32	30	22	10,4	GS 14
x2171608S	i2171608S	S	PN 400	16	R 1/2 keg	24	32	33	24,5	14	GS 16
x2172012S	i2172012S	S	PN 400	20	R 3/4 keg	27	42	37	26,5	12,4	GS 20

x = liitinrunko (ilman helmeä ja mutteria)

LEIKKUURENGASLIITTIMET

VOSS 218

KULMALIITIN
NPT-kierre (ANSI/ASME B 1 -20.01.1983)

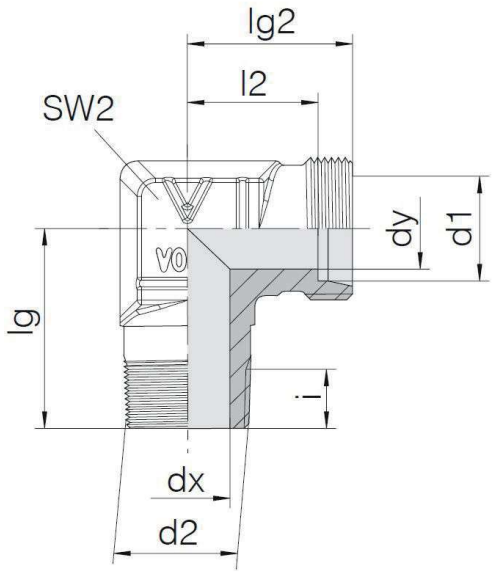

TUOTENUMERO TERÄS	TUOTENUMERO AISI	SARJA	PAINE-LUOKKA BAR	PUTKI d1	KIERRE d2	SW2	lg	MITAT MM lg2	l2	i
x 2180402LL	i2180402LL	LL	PN 100	04	1/8 NPT	11	17	15	11	6,7
x2180602LL	i2180602LL	LL	PN 100	06	1/8 NPT	11	17	15	9,5	6,7
x2180802LL	i2180802LL	LL	PN 100	08	1/8 NPT	12	20	17	11,5	6,7
x2180602L	i2180602L	L	PN 315	06	1/8 NPT	12	20	19	12	6,7
x2180604L	i2180604L	L	PN 315	06	1/4 NPT	14	26	21	14	10,2
x2180804L	i2180804L	L	PN 315	08	1/4 NPT	14	26	21	14	10,2
x2181004L	i2181004L	L	PN 315	10	1/4 NPT	17	27	22	15	10,2
x2181206L	i2181206L	L	PN 315	12	3/8 NPT	19	28	24	17	10,4
x2181204L	i2181204L	L	PN 315	12	1/4 NPT	19	28	24	17	10,2
x2181208L	i2181208L	L	PN 315	12	1/2 NPT	24	33	28	21	13,6
x2181508L	i2181508L	L	PN 315	15	1/2 NPT	24	36	31	24	13,6
x2181808L	i2181808L	L	PN 315	18	1/2 NPT	24	37	31	23,5	13,6
x2182212L	i2182212L	L	PN 160	22	3/4 NPT	27	42	35	27,5	13,9
x2182816L	i2182816L	L	PN 160	28	1 NPT	36	48	38	30,5	20,6
x2183520L	i2183520L	L	PN 160	35	1 1/4 NPT	41	54	45	34,5	21,2
x2184224L	i2184224L	L	PN 160	42	1 1/2 NPT	50	61	51	40	18,4
x 2180604S	i2180604S	S	PN 630	06	1/4 NPT	14	26	23	16	10,2
x2180804S	i2180804S	S	PN 630	08	1/4 NPT	17	27	24	17	10,2
x2181006S	i2181006S	S	PN 630	10	3/8 NPT	19	28	25	17,5	10,4
x2181206S	i2181206S	S	PN 630	12	3/8 NPT	22	29	29	21,5	10,4
x2181408S	i2181408S	S	PN 630	14	1/2 NPT	24	33	33	25	13,6
x2181608S	i2181608S	S	PN 400	16	1/2 NPT	24	36	33	24,5	16,2
x2182012S	i2182012S	S	PN 400	20	3/4 NPT	27	42	37	26,5	13,9
x2182516S	i2182516S	S	PN 400	25	1 NPT	36	49	42	30	20,6
x2183020S	i2183020S	S	PN 400	30	1 1/4 NPT	41	54	49	35,5	18
x2183824S	i2183824S	S	PN 315	38	1 1/2 NPT	50	61	57	41	18,4

x = liitinrunko (ilman helmeä ja mutteria)

LEIKKUURENGASLIITTIMET

VOSS 203

SUUNNATTAVA KULMALIITIN ESIASENNETTU

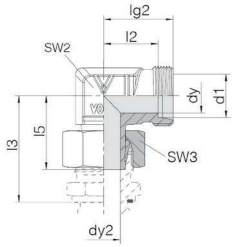

TUOTENUMERO TERÄS	TUOTENUMERO AISI	SARJA	PAINE-LUOKKA BAR	PUTKI d1	KIERRE d2	MITAT MM SW2	SW4	lg2	l2	l5
x20306L	i20306L	L	PN 315	06	M 10x1	12	14	19	12	26
x20308L	i20308L	L	PN 315	08	M 12x1,5	12	17	21	14	27,5
x20310L	i20310L	L	PN 315	10	M 14x1,5	14	19	22	15	29
x20312L	i20312L	L	PN 315	12	M 16x1,5	17	22	24	17	29,5
x20315L	i20315L	L	PN 315	15	M 18x1,5	19	27	28	21	32,5
x20318L	i20318L	L	PN 315	18	M 22x1,5	24	32	31	23,5	35,5
x20322L	i20322L	L	PN 160	22	M 26x1,5	27	36	35	27,5	38,5
x20328L	i20328L	L	PN 160	28	M 33x2	36	41	38	30,5	41,5
x20335L	i20335L	L	PN 160	35	M 42x2	41	50	45	34,5	51
x20342L	i20342 L	L	PN 160	42	M 48x2	50	60	51	40	56
x20306S	i20306S	S	PN 630	06	M 12x1,5	12	17	23	16	27
x20308S	i20308S	S	PN 630	08	M 14x1,5	14	19	24	17	27,5
x20310S	i20310S	S	PN 630	10	M 16x1,5	17	22	25	17,5	30
x20312S	i20312S	S	PN 630	12	M 18x1,5	17	24	29	21,5	31
x20314S	i20314S	S	PN 630	14	M 20x1,5	19	27	30	22	35
x20316S	i20316S	S	PN 400	16	M 22x1,5	24	30	33	24,5	36,5
x20320S	i20320S	S	PN 400	20	M 27x2	27	36	37	26,5	44,5
x20325S	i20325S	S	PN 400	25	M 33x2	36	46	42	30	50
x20330S	i20330S	S	PN 400	30	M 42x2	41	50	49	35,5	55
x20338S	i20338S	S	PN 315	38	M 48x2	50	60	57	41	63

x = liitinrunko (ilman helmeä ja mutteria)

LEIKKUURENGASLIITTIMET

VOSS 501

BANJOLIITIN M-SUORAKIERRE

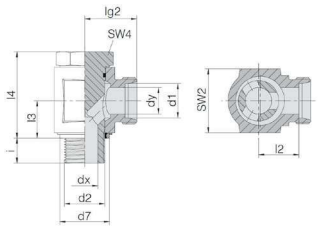

TUOTENUMERO TERÄS	TUOTENUMERO AISI	SARJA	PAINE-LUOKKA BAR	PUTKI d1	KIERRE d2	MITAT MM SW2	SW3	d7	lg2	l2	l3	l4	i
x5010610L	i5010610L	L	PN 500	06	M 10x1	19	14	14,9	19	12	10,5	25,3	8
x5010812L	i5010812L	L	PN 400	08	M 12x1,5	22	17	17	21,5	14,5	14	31,5	12
x5011014L	i5011014L	L	PN 350	10	M 14x1,5	22	19	18,9	22,5	15,5	14	33	12
x5011216L	i5011216L	L	PN 350	12	M 16x1,5	27	22	21,9	25	18	16,5	38,5	12
x5011518L	i5011518L	L	PN 315	15	M 18x1,5	30	27	23,9	28	21	18,5	42,5	12
x5011822L	i5011822L	L	PN 315	18	M 22x1,5	36	32	26,9	29	21,5	21,5	47,5	14
x5012226L	i5012226L	L	PN 200	22	M 26x1,5	41	36	31,9	33,5	26	24	55,5	16
x5012833L	i5012833L	L	PN 200	28	M 33x2	50	41	39,9	39	31,5	30,5	68	18
x5013542L	i5013542L	L	PN 200	35	M 42x2	60	50	49,9	46	35,5	35,5	78	20
x5014248L	i5014248L	L	PN 200	42	M 48X2	70	60	55,9	51	40	40,5	88,5	22
x5010612S	i5010612S	S	PN 500	06	M 12x1,5	22	17	17	23,5	16,5	14	30,5	12
x5010814S	i5010814S	S	PN 450	08	M 14x1,5	22	19	18,9	23,5	16,5	14	31	12
x5011016S	i5011016S	S	PN 400	10	M 16x1,5	27	22	21,9	26	18,5	16,5	37	12
x5011218S	i5011218S	S	PN 400	12	M 18x1,5	30	24	23,9	28	20,5	18,5	40	12
x5011420S	i5011420S	S	PN 400	14	M 20x1,5	32	27	23,9	28	23	20	43	14
x5011622S	i5011622S	S	PN 400	16	M 22x1,5	36	30	26,9	31	22,5	21,5	47	14
x5012027S	i5012027S	S	PN 400	20	M 27x2	46	36	32,9	38	27,5	24	55	16
x5012533S	i5012533S	S	PN 250	25	M 33x2	50	46	39,9	43	31	30,5	66,5	18
x5013042S	i5013042S	S	PN 250	30	M 42x2	60	50	49,9	50	36,5	35,5	75,5	20
x5013848S	i5013848S	S	PN 250	38	M 48x2	70	60	55,9	57	41	40,5	86,5	22

x = liitinrunko (ilman helmeä ja mutteria)

LEIKKUURENGASLIITTIMET

VOSS 505

BANJOLIITIN
R-SUORAKIERRE

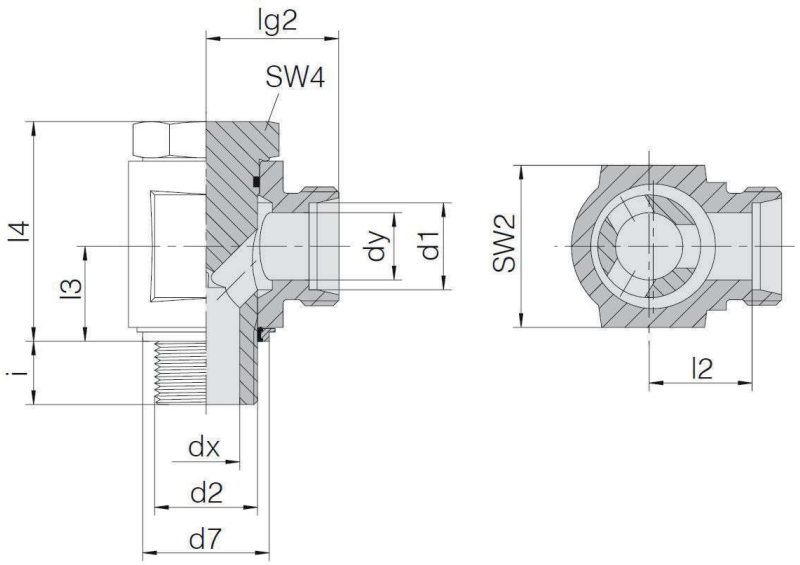

TUOTENUMERO TERÄS	TUOTENUMERO AISI	SARJA	PAINE-LUOKKA BAR	PUTKI d1	KIERRE d2	MITAT MM SW2	d7	SW4	lg2	l2	l3	l4	i
x5050402LL	i5050402LL	LL	PN 100	04	G 1/8 A	14	14,9	14	15,5	11,5	8	18,5	6
x5050602LL	i5050602LL	LL	PN 100	06	G 1/8 A	14	14,9	14	15,5	10	9	20,5	6
x5050802LL	i5050802LL	LL	PN 100	08	G 1/8 A	14	14,9	14	16,5	11	10	22,5	6
x5050602L	i5050602L	L	PN 500	06	G 1/8 A	19	14,9	14	20	13	10	21	8
x5050804L	i5050804L	L	PN 400	08	G 1/4 A	19	18,9	19	21	14	13,5	27	10
x5051004L	i5051004L	L	PN 350	10	G 1/4 A	19	18,9	19	22	15	13,5	27	10
x5051206L	i5051206L	L	PN 350	12	G 3/8 A	24	21,9	22	24,5	17,5	16	32,5	10
x5051508L	i5051508L	L	PN 315	15	G 1/2 A	30	26,9	27	28	21	21,5	43	12
x5051808L	i5051808L	L	PN 315	18	G 1/2 A	30	26,9	27	28	20,5	21,5	43	12
x5052212L	i5052212L	L	PN 200	22	G 3/4 A	36	32,9	32	34,5	27	24	48	16
x5052816L	i5052816L	L	PN 200	28	G 1 A	46	39,9	41	39	31,5	30,5	59	18
x5053520L	i5053520L	L	PN 200	35	G 11/4 A	55	49,9	50	46	35,5	35,5	70	20
x5054224L	i5054224L	L	PN 200	42	G 11/2 A	65	55,9	55	51	40	40,5	80	22
x5050604S	i5050604S	S	PN 500	06	G 1/4 A	19	18,9	19	23	16	13,5	27	10
x5050804S	i5050804S	S	PN 450	08	G 1/4 A	19	18,9	19	23	16	13,5	27	10
x5051006S	i5051006S	S	PN 400	10	G 3/8 A	24	21,9	22	25,5	18	16	32,5	10
x5051206S	i5051206S	S	PN 400	12	G 3/8 A	24	21,9	22	25,5	18	16	32,5	10
x5051408S	i5051408S	S	PN 400	14	G 1/2 A	30	26,9	27	30	22	19,5	41	12
x5051608S	i5051608S	S	PN 400	16	G 1/2 A	30	26,9	27	30	21,5	21,5	43	12
x5052012S	i5052012S	S	PN 400	20	G 3/4 A	36	32,9	32	36,5	26	24	48	16
x5052516S	i5052516S	S	PN 250	25	G 1 A	46	39,9	41	43	31	30,5	59	18
x5053020S	i5053020S	S	PN 250	30	G 11/4 A	55	49,9	50	50	36,5	35,5	70	20
x5053824S	i5053824S	S	PN 250	38	G 11/2 A	65	55,9	55	57	41	40,5	80	22

x = liitinrunko (ilman helmeä ja mutteria)

LEIKKUURENGASLIITTIMET

VOSS 300

T-YHDE

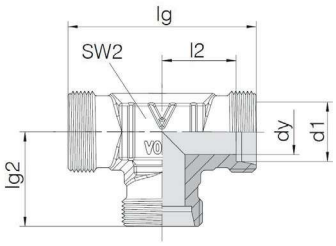

TUOTE-NUMERO TERÄS	TUOTE-NUMERO AISI	SARJA	PAINE-LUOKKA BAR	PUTKI d1	SW2	MITAT MM lg	lg2	l2	DIN 2353
x30004LL	i30004LL	LL	PN 100	04	9	30	15	11	QLL 4
x30006LL	i30006LL	LL	PN 100	06	9	30	15	9,5	QLL 6
x30008LL	i30008LL	LL	PN 100	08	12	34	17	11,5	QLL 8
x30006L	i30006L	L	PN 500	06	12	38	19	12	QL 6
x30008L	i30008L	L	PN 500	08	14	42	21	14	QL 8
x30010L	i30010L	L	PN 500	10	17	44	22	15	QL 10
x30012L	i30012L	L	PN 400	12	19	48	24	17	QL 12
x30015L	i30015L	L	PN 400	15	19	56	28	21	QL 15
x30018L	i30018L	L	PN 400	18	24	62	31	23,5	QL 18
x30022L	i30022L	L	PN 250	22	27	70	35	27,5	QL 22
x30028L	i30028L	L	PN 250	28	36	76	38	30,5	QL 28
x30035L	i30035L	L	PN 250	35	41	90	45	34,5	QL 35
x30042L	i30042L	L	PN 250	42	50	102	51	40	QL 42
x30006S	i30006S	S	PN 800	06	14	46	23	16	QS 6
x30008S	i30008S	S	PN 800	08	17	48	24	17	QS 8
x30010S	i30010S	S	PN 800	10	19	50	25	17,5	QS 10
x30012S	i30012S	S	PN 630	12	22	58	29	21,5	QS 12
x30014S	i30014S	S	PN 630	14	19	60	30	22	QS 14
x30016S	i30016S	S	PN 630	16	24	66	33	24,5	QS 16
x30020S	i30020S	S	PN 420	20	27	74	37	26,5	QS 20
x30025S	i30025S	S	PN 420	25	36	84	42	30	QS 25
x30030S	i30030S	S	PN 420	30	41	98	49	35,5	QS 30
x30038S	i30038S	S	PN 420	38	50	114	57	41	QS 38

x = liitinrunko (ilman helmeä ja mutteria)

LEIKKUURENGASLIITTIMET

VOSS 317

T-LIITIN R-KARTIOKIERRE

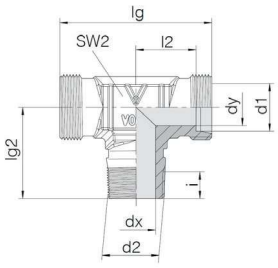

TUOTENUMERO TERÄS	TUOTENUMERO AISI	SARJA	PAINE-LUOKKA BAR	PUTKI d1	KIERRE d2	SW2	MITAT MM lg	lg2	l2	i	DIN 2353
x 3170402LL	i3170402LL	LL	PN 100	04	R 1/8 keg 02	9	30	17	11	6,2	NLL 4
x3170602LL	i3170602LL	LL	PN 100	06	R 1/8 keg 02	9	30	17	9,5	6,2	NLL 6
x 3170802LL	i3170802LL	LL	PN 100	08	R 1/8 keg 02	12	34	20	11,5	6,2	NLL 8
x3170602L	i3170602L	L	PN 315	06	R 1/8 keg 02	12	38	20	12	6,2	NL 6
x3170804L	i3170804L	L	PN 315	08	R 1/4 keg 04	14	42	26	14	9,3	NL 8
x3171004L	i3171004L	L	PN 315	10	R 1/4 keg 04	17	44	27	15	9,3	NL 10
x3171206L	i3171206L	L	PN 315	12	R 3/8 keg 06	19	48	28	17	9,3	NL 12
x3171508L	i3171508L	L	PN 315	15	R 1/2 keg 08	19	56	34	21	10,4	NL 15
x3171808L	i3171808L	L	PN 315	18	R 1/2 keg 08	24	62	36	23,5	10,4	NL 18
x3170604S	i3170604S	S	PN 630	06	R 1/4 keg 04	14	46	26	16	9,3	NS 6
x3170804S	i3170804S	S	PN 630	08	R 1/4 keg 04	17	48	27	17	9,3	NS 8
x3171006S	i3171006S	S	PN 630	10	R 3/8 keg 06	19	50	28	17,5	9,3	NS 10
x3171206S	i3171206S	S	PN 630	12	R 3/8 keg 06	22	58	28	21,5	9,3	NS 12
x3171408S	i3171408S	S	PN 630	14	R 1/2 keg 08	19	60	32	22	10,4	NS 14
x3171608S	i3171608S	S	PN 400	16	R 1/2 keg 08	24	66	32	24,5	10,4	NS 16

x = liitinrunko (ilman helmeä ja mutteria)

LEIKKUURENGASLIITTIMET

VOSS 303

SUUNNATTAVA T-LIITIN
ESIASENNETTU

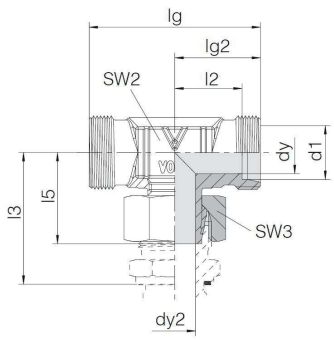

TUOTENUMERO TERÄS	TUOTENUMERO AISI	SARJA	PAINE-LUOKKA BAR	PUTKI d1	KIERRE d2	SW2	SW3	MITAT MM lg	lg2	l2	l5
x30306L	i30306L	L	PN 315	06	M 10x1	12	14	38	19	12	26
x30308L	i30308L	L	PN 315	08	M 12x1,5	12	17	42	21	14	27,5
x30310L	i30310L	L	PN 315	10	M 14x1,5	14	19	44	22	15	29
x30312L	i30312L	L	PN 315	12	M 16x1,5	17	22	48	24	17	29,5
x30315L	i30315L	L	PN 315	15	M 18x1,5	19	27	56	28	21	32,5
x30318L	i30318L	L	PN 315	18	M 22x1,5	24	32	62	31	23,5	35,5
x30322L	i30322L	L	PN 160	22	M 26x1,5	27	36	70	35	27,5	38,5
x30328L	i30328L	L	PN 160	28	M 33x2	36	41	76	38	30,5	41,5
x30335L	i30335L	L	PN 160	35	M 42x2	41	50	90	45	34,5	51
x30342L	i30342L	L	PN 160	42	M 48x2	50	60	102	51	40	56
x30306S	i30306S	S	PN 630	06	M 12x1,5	12	17	46	23	16	27
x30308S	i30308S	S	PN 630	08	M 14x1,5	14	19	48	24	17	27,5
x30310S	i30310S	S	PN 630	10	M 16x1,5	17	22	50	25	17,5	30
x30312S	i30312S	S	PN 630	12	M 18x1,5	17	24	58	29	21,5	31
x30314S	i30314S	S	PN 630	14	M 20x1,5	19	27	60	30	22	35
x30316S	i30316S	S	PN 400	16	M 22x1,5	24	30	66	33	24,5	36,5
x30320S	i30320S	S	PN 400	20	M 27x2	27	36	74	37	26,5	44,5
x30325S	i30325S	S	PN 400	25	M 33x2	36	46	84	42	30	50
x30330S	i30330S	S	PN 400	30	M 42x2	41	50	98	49	35,5	55
x30338S	i30338S	S	PN 315	38	M 48x2	50	60	114	57	41	63

x = liitinrunko (ilman helmeä ja mutteria)

LEIKKUURENGASLIITTIMET

VOSS 327

L-LIITIN
R-KARTIOKIERRE

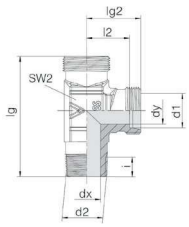

TUOTENUMERO TERÄS	TUOTENUMERO AISI	SARJA	PAINE-LUOKKA BAR	PUTKI d1	KIERRE d2	SW2	MITAT MM lg	lg2	l2	i	DIN 2353
x 3270402LL	i3270402LL	LL	PN 100	04	R 1/8 keg 02	9	32	15	11	6,2	ABLL 4
x3270602LL	i3270602LL	LL	PN 100	06	R 1/8 keg 02	9	32	15	9,5	6,2	ABLL 6
x3270802LL	i3270802LL	LL	PN 100	08	R 1/8 keg 02	12	37	17	11,5	6,2	ABLL 8
x3270602L	i3270602L	L	PN 315	06	R 1/8 keg 02	12	39	19	12	6,2	ABL 6
x3270804L	i3270804L	L	PN 315	08	R 1/4 keg 04	14	47	21	14	9,3	ABL 8
x3271004L	i3271004L	L	PN 315	10	R 1/4 keg 04	17	49	22	15	9,3	ABL 10
x3271206L	i3271206L	L	PN 315	12	R 3/8 keg 06	19	52	24	17	9,3	ABL 12
x3271508L	i3271508L	L	PN 315	15	R 1/2 keg 08	19	62	28	21	14	ABL 15
x3271808L	i3271808L	L	PN 315	18	R 1/2 keg 08	24	67	31	23,5	10,4	ABL 18
x3270604S	i3270604S	S	PN 630	06	R 1/4 keg 04	14	49	23	16	9,3	ABS 6
x3270804S	i3270804S	S	PN 630	08	R 1/4 keg 04	17	51	24	17	9,3	ABS 8
x3271006S	i3271006S	S	PN 630	10	R 3/8 keg 06	19	53	25	17,5	9,3	ABS 10
x3271206S	i3271206S	S	PN 630	12	R 3/8 keg 08	22	57	29	21,5	9,3	ABS 12
x3271408S	i3271408S	S	PN 630	14	R 1/2 keg 08	19	62	30	22	10,4	ABS 14
x3271608S	i3271608S	S	PN 400	16	R 1/2 keg 08	24	65	33	24,5	10,4	ABS 16

x = liitinrunko (ilman helmeä ja mutteria)

LEIKKUURENGASLIITTIMET

VOSS 304

SUUNNATTAVA L-LIITIN ESIASENNETTU

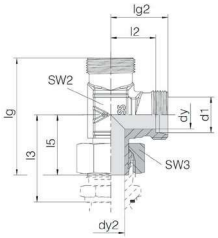

TUOTENUMERO TERÄS	TUOTENUMERO AISI	SARJA	PAINE-LUOKKA BAR	PUTKI d1	KIERRE d2	SW2	SW3	MITAT MM lg	lg2	l2	l5
x30406L	i30406L	L	PN 315	06	M 10x1	12	14	45	19	12	26
x30408L	i30408L	L	PN 315	08	M 12x1,5	12	17	48,5	21	14	27,5
x30410L	i30410L	L	PN 315	10	M 14x1,5	14	19	51	22	15	29
x30412L	i30412L	L	PN 315	12	M 16x1,5	17	22	53,5	24	17	29,5
x30415L	i30415L	L	PN 315	15	M 18x1,5	19	27	60,5	28	21	32,5
x30418L	i30418L	L	PN 315	18	M 22x1,5	24	32	66,5	31	23,5	35,5
x30422L	i30422L	L	PN 160	22	M 26x1,5	27	36	73,5	35	27,5	38,5
x30428L	i30428L	L	PN 160	28	M 33x2	36	41	79,5	38	30,5	41,5
x30435L	i30435L	L	PN 160	35	M 42x2	41	50	96	45	34,5	51
x30442L	i30442L	L	PN 160	42	M 48x2	50	60	107	51	40	56
x30406S	i30406S	S	PN 630	06	M 12x1,5	12	17	50	23	16	27
x30408S	i30408S	S	PN 630	08	M 14x1,5	14	19	51,5	24	17	27,5
x30410S	i30410S	S	PN 630	10	M 16x1,5	17	22	55	25	17,5	30
x30412S	i30412S	S	PN 630	12	M 18x1,5	17	24	60	29	21,5	31
x30414S	i30414S	S	PN 630	14	M 20x1,5	19	27	65	30	22	35
x30416S	i30416S	S	PN 400	16	M 22x1,5	24	30	69,5	33	24,5	36,5
x30420S	i30420S	S	PN 400	20	M 27x2	27	36	81,5	37	26,5	44,5
x30425S	i30425S	S	PN 400	25	M 33x2	36	46	92	42	30	50
x30430S	i30430S	S	PN 400	30	M 42x2	41	50	104	49	35,5	55
x30438S	i30438S	S	PN 315	38	M 48x2	50	60	120	57	41	63

x = liitinrunko (ilman helmeä ja mutteria)

LEIKKUURENGASLIITTIMET

VOSS 400

RISTIYHDE

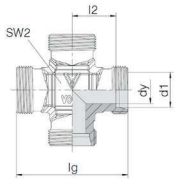

TUOTENUMERO TERÄS	TUOTENUMERO AISI	SARJA	PAINE-LUOKKA BAR	PUTKI d1	SW2	MITAT MM lg	l2	DIN 2353
x40004LL	i40004LL	LL	PN 100	04	12	30	11	ZLL 4
x40006LL	i40006LL	LL	PN 100	06	12	30	9,5	ZLL 6
x40008LL	i40008LL	LL	PN 100	08	12	34	11,5	ZLL 8
x40006L	i40006L	L	PN 315	06	12	38	12	ZL 6
x40008L	i40008L	L	PN 315	08	12	42	14	ZL 8
x40010L	i40010L	L	PN 315	10	14	44	15	ZL 10
x40012L	i40012L	L	PN 315	12	17	48	17	ZL 12
x40015L	i40015L	L	PN 315	15	19	56	21	ZL 15
x40018L	i40018L	L	PN 315	18	24	62	23,5	ZL 18
x40022L	i40022L	L	PN 160	22	27	70	27,5	ZL 22
x40028L	i40028L	L	PN 160	28	36	76	30,5	ZL 28
x40035L	i40035L	L	PN 160	35	41	90	34,5	ZL 35
x40042L	i40042L	L	PN 160	42	50	102	40	ZL 42
x40006S	i40006S	S	PN 630	06	12	45	16	ZS 6
x40008S	i40008S	S	PN 630	08	14	48	17	ZS 8
x40010S	i40010S	S	PN 630	10	17	50	17,5	ZS 10
x40012S	i40012S	S	PN 630	12	17	58	21,5	ZS 12
x40014S	i40014S	S	PN 630	14	19	60	22	ZS 14
x40016S	i40016S	S	PN 400	16	24	66	24,5	ZS 16
x40020S	i40020S	S	PN 400	20	27	74	26,5	ZS 20
x40025S	i40025S	S	PN 400	25	36	84	30	ZS 25
x40030S	i40030S	S	PN 400	30	41	98	35,5	ZS 30
x40038S	i40038S	S	PN 315	38	50	114	41	ZS 38

LEIKKUURENGASLIITTIMET

VOSS 905

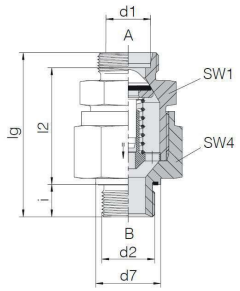

TAKAISKUVENTTIILI VIRTAUS KIERRELIITÄNTÄÄN R-SUORAKIERRE / PUTKI

Kierteen tiivistys ISO 1179-2 Form E–mukaan NBR- tai Viton profiilirenkaalla.
Avautumispaine 1 bar (saatavana myös muilla avautumispaineilla)

TUOTENUMERO TERÄS	TUOTENUMERO AISI	SARJA	PAINE-LUOKKA BAR	PUTKI d1	KIERRE d2	SW1	SW4	d7	MITAT MM lg	l2	i
x9050602L	i9050602L	L	PN 250	06	G 1/8 A	17	17	13,9	43	28	8
x9050804L	i9050804L	L	PN 250	08	G 1/4 A	19	19	18,9	47,5	28,5	12
x9051004L	i9051004L	L	PN 250	10	G 1/4 A	22	24	18,9	59	40	12
x9051206L	i9051206L	L	PN 250	12	G 3/8 A	27	30	21,9	60,5	41,5	12
x9051508L	i9051508L	L	PN 250	15	G 1/2 A	30	32	26,9	65	44	14
x9051808L	i9051808L	L	PN 160	18	G 1/2 A	36	36	26,9	69,5	48	14
x9052212L	i9052212L	L	PN 160	22	G 3/4 A	41	46	31,9	80,5	57	16
x9052816L	i9052816L	L	PN 100	28	G 1 A	50	55	39,9	92,5	67	18
x9053520L	i9053520L	L	PN 100	35	G 1 1/4 A	60	65	49,9	102	71,5	20
x9054224L	i9054224L	L	PN 100	42	G 1 1/2 A	65	75	54,9	108,5	75,5	22
x9050604S	i9050604S	S	PN 630	06	G 1/4 A	19	19	18,9	50,5	31,5	12
x9050804S	i9050804S	S	PN 630	08	G 1/4 A	19	19	18,9	50,5	31,5	12
x9051006S	i9051006S	S	PN 630	10	G 3/8 A	22	24	21,9	57,5	38	12
x9051206S	i9051206S	S	PN 630	12	G 3/8 A	24	27	21,9	60,5	41	12
x9051408S	i9051408S	S	PN 630	14	G 1/2 A	27	32	26,9	65,5	43,5	14
x9051608S	i9051608S	S	PN 400	16	G 1/2 A	32	36	26,9	70,5	48	14
x9052012S	i9052012S	S	PN 400	20	G 3/4 A	41	46	31,9	78,5	52	16
x9052516S	i9052516S	S	PN 400	25	G 1 A	46	50	39,9	87	57	18
x9053020S	i9053020S	S	PN 250	30	G 1 1/4 A	55	60	49,9	99,5	66	20
x9053824S	i9053824S	S	PN 250	38	G 1 1/2 A	65	70	54,9	110,5	72,5	22

x = liitinrunko (ilman helmeä ja mutteria)

LEIKKUURENGASLIITTIMET

VOSS 915

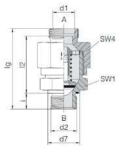

TAKAISKUVENTTIILI VIRTAUS KIERRELIITÄNNÄSTÄ R-SUORAKIERRE / Kierteen tiivistys ISO 1179-2 Form E–mukaan NBR- tai Viton profiilirenkaalla. Avautumispaine 1 bar (saatavana myös muilla avautumispaineilla).

TUOTENUMERO TERÄS	TUOTENUMERO AISI	SARJA	PAINE-LUOKKA BAR	PUTKI d1	KIERRE d2	SW1	SW4	MITAT MM d7	lg	l2	i
x9150602L	i9150602L	L	PN 250	06	G 1/8 A	17	17	13,9	44	29	8
x9150804L	i9150804L	L	PN 250	08	G 1/4 A	19	19	18,9	49	30	12
x9151004L	i9151004L	L	PN 250	10	G 1/4 A	22	24	18,9	59,5	40,5	12
x9151206L	i9151206L	L	PN 250	12	G 3/8 A	27	30	21,9	61,5	42,5	12
x9151508L	i9151508L	L	PN 250	15	G 1/2 A	30	32	26,9	66,5	45,5	14
x9151808L	i9151808L	L	PN 160	18	G 1/2 A	36	36	26,9	72,5	51	14
x9152212L	i9152212L	L	PN 160	22	G 3/4 A	41	46	31,9	80	56,5	16
x9152816L	i9152816L	L	PN 100	28	G 1 A	50	55	39,9	92	66,5	18
x9153520L	i9153520L	L	PN 100	35	G 1 1/4 A	60	65	49,9	102,5	72	20
x9154224L	i9154224L	L	PN 100	42	G 1 1/2 A	65	75	54,9	109,5	76,5	22
x9150604S	i9150604S	S	PN 630	06	G 1/4 A	19	19	18,9	50,5	31,5	12
x 9150804S	i9150804S	S	PN 630	08	G 1/4 A	19	19	18,9	50,5	31,5	12
x9151006S	i9151006S	S	PN 630	10	G 3/8 A	22	24	21,9	57,5	38	12
x9151206S	i9151206S	S	PN 630	12	G 3/8 A	24	27	21,9	60,5	41	12
x9151408S	i9151408S	S	PN 630	14	G 1/2 A	27	32	26,9	70,5	44,5	14
x9151608S	i9151608S	S	PN 400	16	G 1/2 A	32	36	26,9	70,5	48	14
x9152012S	i9152012S	S	PN 400	20	G 3/4 A	41	46	31,9	78,5	52	16
x9152516S	i9152516S	S	PN 400	25	G 1 A	46	50	39,9	87,5	57,5	18
x9153020S	i9153020S	S	PN 250	30	G 1 1/4 A	55	60	49,9	97,5	64	20
x9153824S	i9153824S	S	PN 250	38	G 1 1/2 A	65	70	54,9	109,5	71,5	22

x = liitinrunko (ilman helmeä ja mutteria)

LEIKKUURENGASLIITTIMET

VOSS 925

TAKAISKUVENTTIILI
PUTKI/PUTKI
Avautumispaine 1 bar
(saatavana myös muilla avautumispaineilla).

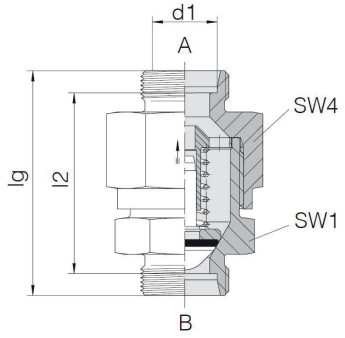

TUOTENUMERO TERÄS	TUOTENUMERO AISI	SARJA	PAINE-LUOKKA BAR	PUTKI d1	KIERRE d2	MITAT MM SW1	SW4	lg	l2
x92506L	i92506L	L	PN 250	06	M 10x1	17	17	43	29
x92508L	i92508L	L	PN 250	08	M 12x1,5	19	19	44	30
x92510L	i92510L	L	PN 250	10	M 14x1,5	22	24	54,5	40,5
x92512L	i92512L	L	PN 250	12	M 16x1,5	27	30	57,5	43,5
x92515L	i92515L	L	PN 250	15	M 18x1,5	30	32	61,5	47,5
x92518L	i92518L	L	PN 160	18	M 22x1,5	36	36	66,5	51,5
x92522L	i92522L	L	PN 160	22	M 26x1,5	41	46	76,5	61,5
x92528L	i92528L	L	PN 100	28	M 33x2	50	55	85	70
x92535L	i92535L	L	PN 100	35	M 42x2	60	65	95,5	74,5
x92542L	i92542L	L	PN 100	42	M 48x2	65	75	99,5	77,5
x92506S	i92506S	S	PN 630	06	M 12x1,5	19	19	48,5	34,5
x92508S	i92508S	S	PN 630	08	M 14x1,5	19	19	48,5	34,5
x92510S	i92510S	S	PN 630	10	M 16x1,5	22	24	55,5	40,5
x92512S	i92512S	S	PN 630	12	M 18x1,5	24	27	57,5	42,5
x92514S	i92514S	S	PN 630	14	M 20x1,5	27	32	63,5	47,5
x92516S	i92516S	S	PN 400	16	M 22x1,5	32	36	67,5	50,5
x92520S	i92520S	S	PN 400	20	M 27x2	41	46	75,5	54,5
x92525S	i92525S	S	PN 400	25	M 33x2	46	50	82,5	58,5
x92530S	i92530S	S	PN 250	30	M 42x2	55	60	96	69
x92538S	i92538S	S	PN 250	38	M 48x2	65	70	107,5	75,5

x = liitinrunko (ilman helmeä ja mutteria)

LEIKKUURENGASLIITTIMET

VOSS RHDI

VASTAVENTTIILI
R-SUORAKIERRE
Avautumispaine 1 bar
(saatavana myös muilla avautumispaineilla).

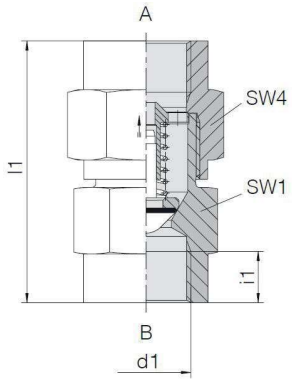

TUOTENUMERO TERÄS	SARJA	PAINE-LUOKKA BAR	KIERRE d1	SW1	SW4	MITAT MM l1	i1
RHDI-04	L	PN250	G1/4	19	19	55	12
RHDI-06	L	PN250	G3/8	24	27	68,5	12
RHDI-08	L	PN250	G1/2	32	36	74	14
RHDI-12	L	PN160	G3/4	41	46	84	16
RHDI-16	L	PN160	G1	46	50	96,5	18
RHDI-20	L	PN100	G11/4	60	60	110	20
RHDI-24	L	PN100	G11/2	65	70	119	22

LEIKKUURENGASLIITTIMET

VOSS WV

VAIHTOVASTAVENTTIILI PUTKITARTUNNOILLA

Pehmeätiivisteinen istukka

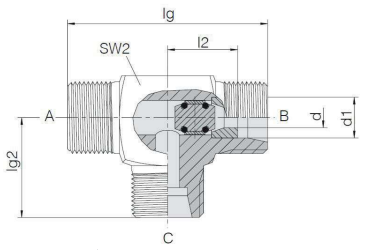

TUOTENUMERO TERÄS	SARJA	PAINE-LUOKKA BAR	PUTKI d1	SW2	MITAT MM lg	lg2	l2
WV-08L	L	PN250	8	17	44	22	15
WV-10L	L	PN250	10	17	44	22	15
WV-12L	L	PN250	12	19	48	24	17
WV-15L	L	PN250	15	19	56	28	21
WV-06S	S	PN630	6	14	46	23	16
WV-08S	S	PN630	8	17	48	24	17
WV-10S	S	PN630	10	19	50	25	17,5
WV-12S	S	PN630	12	22	58	29	21,5
WV-16S	S	PN400	16	24	66	33	24,5

LEIKKUURENGASLIITTIMET

VOSS 110

SUORAYHDE DKO

Lankamutteri ja O-rengas DIN 3861 mukaan.
Tiivistyskartiolla.

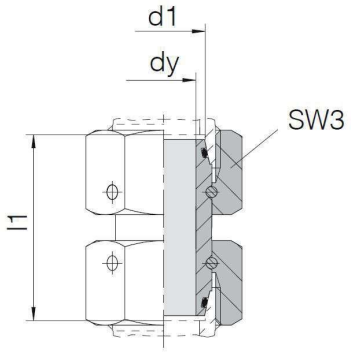

TUOTENUMERO TERÄS	TUOTENUMERO AISI	SARJA	PAINE-LUOKKA BAR	PUTKI d1	MITAT MM SW3	l1
11006LDKO	i11006LDKO	L	PN 500	06	14	39
11008LDKO	i11008LDKO	L	PN 500	08	17	39,5
11010LDKO	i11010LDKO	L	PN 500	10	19	39,5
11012LDKO	i11012LDKO	L	PN 400	12	22	39,5
11015LDKO	i11015LDKO	L	PN 400	15	27	42,5
11018LDKO	i11018LDKO	L	PN 400	18	32	45
11022LDKO	i11022LDKO	L	PN 250	22	36	49,5
11028LDKO	i11028LDKO	L	PN 250	28	41	51,5
11035LDKO	i11035LDKO	L	PN 250	35	50	61
11042LDKO	i11042LDKO	L	PN 250	42	60	62,5
11006SDKO	i11006SDKO	S	PN 800	06	17	40,5
11008SDKO	i11008SDKO	S	PN 800	08	19	40,5
11010SDKO	i11010SDKO	S	PN 800	10	22	43,5
11012SDKO	i11012SDKO	S	PN 630	12	24	44
11014SDKO	i11014SDKO	S	PN 630	14	27	48,5
11016SDKO	i11016SDKO	S	PN 630	16	30	49
11020SDKO	i11020SDKO	S	PN 420	20	36	60,5
11025SDKO	i11025SDKO	S	PN 420	25	46	67,5
11030SDKO	i11030SDKO	S	PN 420	30	50	72,5
11038SDKO	i11038SDKO	S	PN 420	38	60	83

x = liitinrunko (ilman helmeä ja mutteria)

LEIKKUURENGASLIITTIMET

VOSS 018

PUTKISUPISTUSLIITIN DKO KEVYT SARJA

Lankamutteri ja O-rengas.
Tiivistyskartiolla.

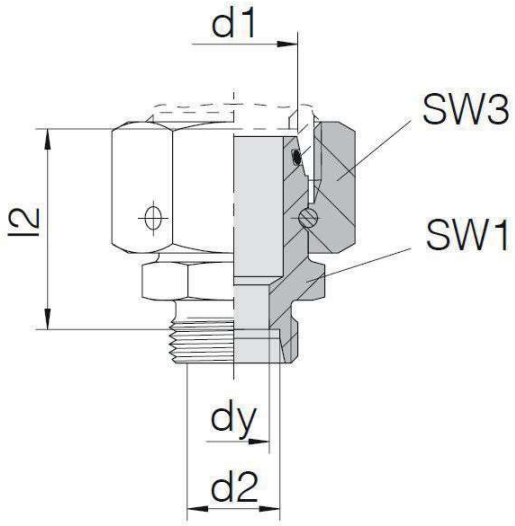

TUOTENUMERO TERÄS	TUOTENUMERO AISI	SARJA	PAINE-LUOKKA BAR	PUTKI d1	PUTKI d2	MITAT MM SW1	SW3	l2
x0180806LDKO	i0180806LDKO	L	PN 500	08	06	12	17	23,5
x0181006LDKO	i0181006LDKO	L	PN 500	10	06	14	19	25
x0181008LDKO	i0181008LDKO	L	PN 500	10	08	14	19	25
x0181206LDKO	i0181206LDKO	L	PN 400	12	06	17	22	25
x0181208LDKO	i0181208LDKO	L	PN 400	12	08	17	22	25
x0181210LDKO	i0181210LDKO	L	PN 400	12	10	17	22	26
x0181506LDKO	i0181506LDKO	L	PN 400	15	06	19	27	28
x0181508LDKO	i0181508LDKO	L	PN 400	15	08	19	27	28
x0181510LDKO	i0181510LDKO	L	PN 400	15	10	19	27	29
x0181512LDKO	i0181512LDKO	L	PN 400	15	12	19	27	29
x0181806LDKO	i0181806LDKO	L	PN 400	18	06	24	32	28
x0181808LDKO	i0181808LDKO	L	PN 400	18	08	24	32	28
x0181810LDKO	i0181810LDKO	L	PN 400	18	10	24	32	29
x0181812LDKO	i0181812LDKO	L	PN 400	18	12	24	32	29
x0181815LDKO	i0181815LDKO	L	PN 400	18	15	24	32	30
x0182210LDKO	i0182210LDKO	L	PN 250	22	10	27	36	33
x0182212LDKO	i0182212LDKO	L	PN 250	22	12	27	36	33
x0182215LDKO	i0182215LDKO	L	PN 250	22	15	27	36	34
x0182218LDKO	i0182218LDKO	L	PN 250	22	18	27	36	33,5
x0182808LDKO	i0182808LDKO	L	PN 250	28	08	32	41	34
x0182810LDKO	i0182810LDKO	L	PN 250	28	10	32	41	35
x0182812LDKO	i0182812LDKO	L	PN 250	28	12	32	41	35
x0182815LDKO	i0182815LDKO	L	PN 250	28	15	32	41	36
x0182818LDKO	i0182818LDKO	L	PN 250	28	18	32	41	35,5
x0182822LDKO	i0182822LDKO	L	PN 250	28	22	32	41	37,5
x0183510LDKO	i0183510LDKO	L	PN 250	35	10	41	50	38
x0183515LDKO	i0183515LDKO	L	PN 250	35	15	41	50	39
x0183518LDKO	i0183518LDKO	L	PN 250	35	18	41	50	38,5
x0183522LDKO	i0183522LDKO	L	PN 250	35	22	41	50	40,5
x0183528LDKO	i0183528LDKO	L	PN 250	35	28	41	50	40,5
x0184218LDKO	i0184218LDKO	L	PN 250	42	18	50	60	42
x0184222LDKO	i0184222LDKO	L	PN 250	42	22	50	60	44
x0184228LDKO	i0184228LDKO	L	PN 250	42	28	50	60	44
x0184235LDKO	i0184235LDKO	L	PN 250	42	35	50	60	43

x = liitinrunko (ilman helmeä ja mutteria)

LEIKKUURENGASLIITTIMET

VOSS 018

PUTKISUPISTUSLIITIN DKO RASKAS SARJA

Lankamutteri ja O-rengas.
Tiivistyskartiolla.

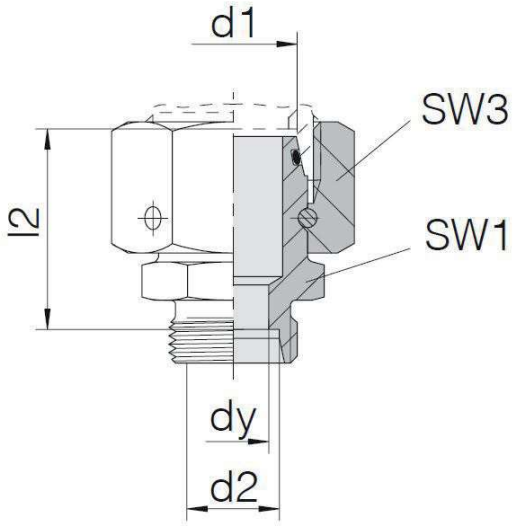

TUOTENUMERO TERÄS	TUOTENUMERO AISI	SARJA	PAINE-LUOKKA BAR	PUTKI d1	PUTKI d2	SW1	MITAT MM SW3	l2
x0180806SDKO	i0180806SDKO	S	PN 800	08	06	14	19	27
x0181006SDKO	i0181006SDKO	S	PN 800	10	06	17	22	27,5
x0181008SDKO	i0181008SDKO	S	PN 800	10	08	17	22	27,5
x0181206SDKO	i0181206SDKO	S	PN 630	12	06	19	24	30
x0181208SDKO	i0181208SDKO	S	PN 630	12	08	19	24	30
x0181210SDKO	i0181210SDKO	S	PN 630	12	10	19	24	29,5
x0181606SDKO	i0181606SDKO	S	PN 630	16	06	22	30	32
x0181608SDKO	i0181608SDKO	S	PN 630	16	08	22	30	32
x0181610SDKO	i0181610SDKO	S	PN 630	16	10	22	30	31,5
x0181612SDKO	i0181612SDKO	S	PN 630	16	12	22	30	31,5
x0182006SDKO	i0182006SDKO	S	PN 420	20	06	27	36	36
x0182008SDKO	i0182008SDKO	S	PN 420	20	08	27	36	36
x0182010SDKO	i0182010SDKO	S	PN 420	20	10	27	36	35,5
x0182012SDKO	i0182012SDKO	S	PN 420	20	12	27	36	35,5
x0182016SDKO	i0182016SDKO	S	PN 420	20	16	27	36	36,5
x0182510SDKO	i0182510SDKO	S	PN 420	25	10	32	46	38
x0182512SDKO	i0182512SDKO	S	PN 420	25	12	32	46	38
x0182516SDKO	i0182516SDKO	S	PN 420	25	16	32	46	39
x0182520SDKO	i0182520SDKO	S	PN 420	25	20	32	46	39
x0183010SDKO	i0183010SDKO	S	PN 420	30	10	41	50	43,5
x0183012SDKO	i0183012SDKO	S	PN 420	30	12	41	50	43,5
x0183016SDKO	i0183016SDKO	S	PN 420	30	16	41	50	44,5
x0183020SDKO	i0183020SDKO	S	PN 420	30	20	41	50	44,5
x0183025SDKO	i0183025SDKO	S	PN 420	30	25	41	50	45
x0183816SDKO	i0183816SDKO	S	PN 420	38	16	50	60	48
x0183820SDKO	i0183820SDKO	S	PN 420	38	20	50	60	48
x0183825SDKO	i0183825SDKO	S	PN 420	38	25	50	60	48,5
x0183830SDKO	i0183830SDKO	S	PN 420	38	30	50	60	49

x = liitinrunko (ilman helmeä ja mutteria)

LEIKKUURENGASLIITTIMET

VOSS 121

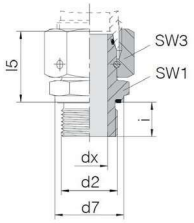

SUORAPUTKIPÄÄTE DKO ESIASENNETTU M-SUORAKIERRE

Kierteen tiivistys ISO 9974-2 Form E–mukaan NBR- tai Viton profiilirenkaalla.

TUOTENUMERO TERÄS	TUOTENUMERO AISI	SARJA	PAINE-LUOKKA BAR	PUTKI d1	KIERRE d2	MITAT MM SW1	SW3	d7	l5	i
1210610LDKO	i1210610LDKO	L	PN 500	06	M 10x1	14	14	13,9	24,5	8
1210812LDKO	i1210812LDKO	L	PN 500	08	M 12x1,5	17	17	16,9	26,5	12
1211014LDKO	i1211014LDKO	L	PN 500	10	M 14x1,5	19	19	18,9	27,5	12
1211216LDKO	i1211216LDKO	L	PN 400	12	M 16x1,5	22	22	21,9	30,5	12
1211518LDKO	i1211518LDKO	L	PN 400	15	M 18x1,5	24	27	23,9	31,5	12
1211822LDKO	i1211822LDKO	L	PN 400	18	M 22x1,5	27	32	26,9	31,5	14
1212226LDKO	i1212226LDKO	L	PN 250	22	M 26x1,5	32	36	31,9	32,5	16
1212833LDKO	i1212833LDKO	L	PN 250	28	M 33x2	41	41	39,9	35	18
1213542LDKO	i1213542LDKO	L	PN 250	35	M 42x2	50	50	49,9	42,5	20
1214248LDKO	i1214248LDKO	L	PN 250	42	M 48x2	55	60	54,9	46,5	22
1210612SDKO	i1210612SDKO	S	PN 800	06	M 12x1,5	17	17	16,9	27	12
1210814SDKO	i1210814SDKO	S	PN 800	08	M 14x1,5	19	19	18,9	29,5	12
1211016SDKO	i1211016SDKO	S	PN 800	10	M 16x1,5	22	22	21,9	32	12
1211218SDKO	i1211218SDKO	S	PN 630	12	M 18x1,5	24	24	23,9	34	12
1211420SDKO	i1211420SDKO	S	PN 630	14	M 20x1,5	27	27	25,9	36,5	14
1211622SDKO	i1211622SDKO	S	PN 630	16	M 22x1,5	27	30	26,9	37	14
1212027SDKO	i1212027SDKO	S	PN 420	20	M 27x2	32	36	31,9	43	16
1212533SDKO	i1212533SDKO	S	PN 420	25	M 33x2	41	46	39,9	48	18
1213042SDKO	i1213042SDKO	S	PN 420	30	M 42x2	50	50	49,9	51	20
1213848SDKO	i1213848SDKO	S	PN 420	38	M 48x2	55	60	54,9	60	22

x = liitinrunko (ilman helmeä ja mutteria)

LEIKKUURENGASLIITTIMET

VOSS 125

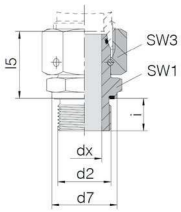

SUORAPUTKIPÄÄTE DKO ESIASENNETTU R-SUORAKIERRE

Kierteen tiivistys ISO 1179-2 Form E–mukaan NBR- tai Viton profiilirenkaalla.

TUOTENUMERO TERÄS	TUOTENUMERO AISI	SARJA	PAINE-LUOKKA BAR	PUTKI d1	KIERRE d2	MITAT MM SW1	SW3	d7	l5	i
1250602LDKO	i1250602LDKO	L	PN 500	06	G 1/8 A	14	14	13,9	24,5	8
1250804LDKO	i1250804LDKO	L	PN 500	08	G 1/4 A	19	17	18,9	29,5	12
1251004LDKO	i1251004LDKO	L	PN 500	10	G 1/4 A	19	19	18,9	27,5	12
1251206LDKO	i1251206LDKO	L	PN 400	12	G 3/8 A	22	22	21,9	34	12
1251508LDKO	i1251508LDKO	L	PN 400	15	G 1/2 A	27	27	26,9	32	14
1251808LDKO	i1251808LDKO	L	PN 400	18	G 1/2 A	27	32	26,9	31,5	14
1252212LDKO	i1252212LDKO	L	PN 250	22	G 3/4 A	32	36	26,9	32,5	16
1252816LDKO	i1252816LDKO	L	PN 250	28	G 1 A	41	41	39,9	35	18
1253520LDKO	i1253520LDKO	L	PN 250	35	G 1 1/4 A	50	50	49,9	42,5	20
1254224LDKO	i1254224LDKO	L	PN 250	42	G 1 1/2 A	55	60	54,9	46,5	22
1250604SDKO	i1250604SDKO	S	PN 800	06	G 1/4 A	19	17	18,9	27	12
1250804SDKO	i1250804SDKO	S	PN 800	08	G 1/4 A	19	19	18,9	29,5	12
1251006SDKO	i1251006SDKO	S	PN 800	10	G 3/8 A	22	22	21,9	32	12
1251206SDKO	i1251206SDKO	S	PN 630	12	G 3/8 A	22	24	21,9	34	12
1251408SDKO	i1251408SDKO	S	PN 630	14	G 1/2 A	27	27	26,9	36,5	14
1251608SDKO	i1251608SDKO	S	PN 630	16	G 1/2 A	27	30	26,9	37	14
1252012SDKO	i1252012SDKO	S	PN 420	20	G 3/4 A	32	36	31,9	43	16
1252516SDKO	i1252516SDKO	S	PN 420	25	G 1 A	41	46	39,9	48	18
1253020SDKO	i1253020SDKO	S	PN 420	30	G 1 1/4 A	50	50	49,9	51	20
1253824SDKO	i1253824SDKO	S	PN 420	38	G 1 1/2 A	55	60	54,9	60	22

x = liitinrunko (ilman helmeä ja mutteria)

LEIKKUURENGASLIITTIMET

VOSS 202

SUUNNATTAVA KULMALIITIN DKO 45°

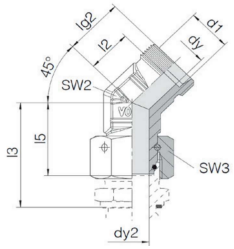

TUOTENUMERO TERÄS	TUOTENUMERO AISI	SARJA	PAINE-LUOKKA BAR	PUTKI d1	lg2	l2	MITAT MM l3	l5	SW2	SW3
x20206LDKO	i20206LDKO	L	PN 315	6	21	14	34,5	26	19	14
x20208LDKO	i20208LDKO	L	PN 315	8	22	15	37,5	27,5	19	17
x20210LDKO	i20210LDKO	L	PN 315	10	23	16	40	29	19	19
x20212LDKO	i20212LDKO	L	PN 315	12	24	17	42	29,5	19	22
x20215LDKO	i20215LDKO	L	PN 315	15	24	17	46	32,5	19	27
x20218LDKO	i20218LDKO	L	PN 315	18	26,5	19	50	35,5	24	32
x20222LDKO	i20222LDKO	L	PN 160	22	30	22,5	55	38,5	27	36
x20228LDKO	i20228LDKO	L	PN 160	28	32	24,5	59	41,5	36	41
x20235LDKO	i20235LDKO	L	PN 160	35	37,5	27	68,5	51	41	50
x20242LDKO	i20242LDKO	L	PN 160	42	37	27	75	56	50	60
x20206SDKO	i20206SDKO	S	PN 630	6	23	16	40	27	19	17
x20208SDKO	i20208SDKO	S	PN 630	8	23	16	42,5	27,5	19	19
x20210SDKO	i20210SDKO	S	PN 630	10	24	16,5	45	30	19	22
x20212SDKO	i20212SDKO	S	PN 630	12	24,5	17	48	31	19	24
x20216SDKO	i20216SDKO	S	PN 400	16	27,5	19	55	36,5	24	30
x20220SDKO	i20220SDKO	S	PN 400	20	32	21,5	65	44,5	27	36
x20225SDKO	i20225SDKO	S	PN 400	25	35	23	73	50	36	46
x20230SDKO	i20230SDKO	S	PN 400	30	37,5	24	78,5	55	41	50
x20238SDKO	i20238SDKO	S	PN 315	38	44	28	89	63	50	60

x = liitinrunko (ilman helmeä ja mutteria)

LEIKKUURENGASLIITTIMET

VOSS 203

SUUNNATTAVA KULMALIITIN DKO

Tiivistyskartiolla

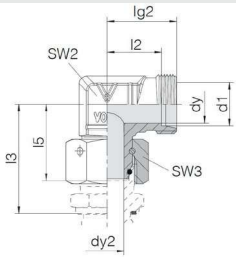

TUOTENUMERO TERÄS	TUOTENUMERO AISI	SARJA	PAINE-LUOKKA BAR	PUTKI d1	SW2	SW3	MITAT MM lg2	l2	l3	l5
x20306LDKO	i20306LDKO	L	PN 500	06	12	14	19	12	34,5	26
x20308LDKO	i20308LDKO	L	PN 500	08	14	17	21	14	37,5	27,5
x20310LDKO	i20310LDKO	L	PN 500	10	17	19	22	15	40	29
x20312LDKO	i20312LDKO	L	PN 400	12	19	22	24	17	42	29,5
x20315LDKO	i20315LDKO	L	PN 400	15	19	27	28	21	46,5	32,5
x20318LDKO	i20318LDKO	L	PN 400	18	24	32	31	23,5	50	35,5
x20322LDKO	i20322LDKO	L	PN 250	22	27	36	35	27,5	55	38,5
x20328LDKO	i20328LDKO	L	PN 250	28	36	41	38	30,5	59	41,5
x20335LDKO	i20335LDKO	L	PN 250	35	41	50	45	34,5	68,5	51
x20342LDKO	i20342LDKO	L	PN 250	42	50	60	51	40	75	56
x20306SDKO	i20306SDKO	S	PN 800	06	14	17	23	16	40	27
x20308SDKO	i20308SDKO	S	PN 800	08	17	19	24	17	42,5	27,5
x20310SDKO	i20310SDKO	S	PN 800	10	19	22	25	17,5	45	30
x20312SDKO	i20312SDKO	S	PN 630	12	17	24	29	21,5	48	31
x20314SDKO	i20314SDKO	S	PN 630	14	19	27	30	22	54	35
x20316SDKO	i20316SDKO	S	PN 630	16	24	30	33	24,5	55	36,5
x20320SDKO	i20320SDKO	S	PN 420	20	27	36	37	26,5	65	44,5
x20325SDKO	i20325SDKO	S	PN 420	25	36	46	42	30	73	50
x20330SDKO	i20330SDKO	S	PN 420	30	41	50	49	35,5	78,5	55
x20338SDKO	i20338SDKO	S	PN 420	38	50	60	57	41	89	63

x = liitinrunko (ilman helmeä ja mutteria)

LEIKKUURENGASLIITTIMET

VOSS 303

SUUNNATTAVA T-LIITIN
DKO
Tiivistyskartiolla.

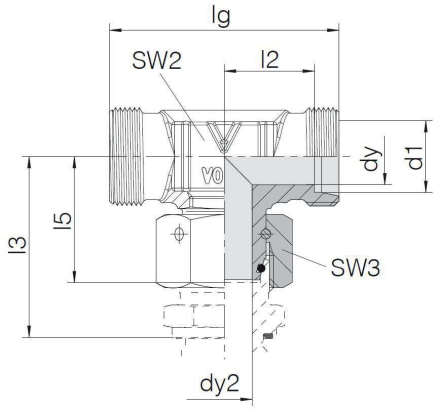

TUOTENUMERO TERÄS	TUOTENUMERO AISI	SARJA	PAINE-LUOKKA BAR	PUTKI d1	SW2	SW3	MITAT MM lg	l2	l3	l5
x30306LDKO	i30306LDKO	L	PN 500	06	12	14	38	12	34,5	26
x30308LDKO	i30308LDKO	L	PN 500	08	14	17	42	14	37,5	27,5
x30310LDKO	i30310LDKO	L	PN 500	10	14	19	44	15	40	29
x30312LDKO	i30312LDKO	L	PN 400	12	19	22	48	17	42	29,5
x30315LDKO	i30315LDKO	L	PN 400	15	19	27	56	21	46,5	32,5
x30318LDKO	i30318LDKO	L	PN 400	18	24	32	62	23,5	50	35,5
x30322LDKO	i30322LDKO	L	PN 250	22	27	36	70	27,5	55	38,5
x30328LDKO	i30328LDKO	L	PN 250	28	36	41	76	30,5	59	41,5
x30335LDKO	i30335LDKO	L	PN 250	35	41	50	90	34,5	68,5	51
x30342LDKO	i30342LDKO	L	PN 250	42	50	60	102	40	75	56
x30306SDKO	30306SDKO	S	PN 800	06	14	17	46	16	40	27
x30308SDKO	30308SDKO	S	PN 800	08	17	19	48	17	42,5	27,5
x30310SDKO	30310SDKO	S	PN 800	10	19	22	50	17,5	45	30
x30312SDKO	30312SDKO	S	PN 630	12	17	24	58	21,5	48	31
x30314SDKO	30314SDKO	S	PN 630	14	19	27	60	22	54	35
x30316SDKO	30316SDKO	S	PN 630	16	24	30	66	24,5	55	36,5
x30320SDKO	30320SDKO	S	PN 420	20	27	36	74	26,5	65	44,5
x30325SDKO	30325SDKO	S	PN 420	25	36	46	84	30	73	50
x30330SDKO	30330SDKO	S	PN 420	30	41	50	98	35,5	78,5	55
x30338SDKO	30338SDKO	S	PN 420	38	50	60	114	41	89	63

x = liitinrunko (ilman helmeä ja mutteria)

LEIKKUURENGASLIITTIMET

VOSS 304

SUUNNATTAVA TL-LIITIN
DKO
Tiivistyskartiolla.

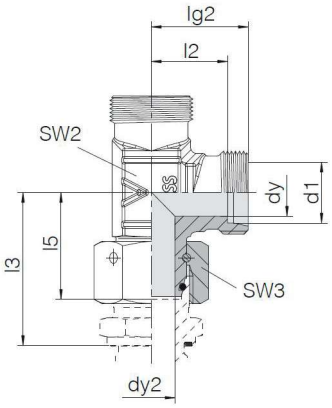

TUOTENUMERO TERÄS	TUOTENUMERO AISI	SARJA	PAINE-LUOKKA BAR	PUTKI d1	SW2	SW3	MITAT MM lg2	l2	l3	l5
x30406LDKO	i30406LDKO	L	PN 500	06	12	14	19	12	34,5	26
x30408LDKO	i30408LDKO	L	PN 500	08	14	17	21	14	37,5	27,5
x30410LDKO	i30410LDKO	L	PN 500	10	17	19	22	15	40	29
x30412LDKO	i30412LDKO	L	PN 400	12	19	22	24	17	42	29,5
x30415LDKO	i30415LDKO	L	PN 400	15	19	27	28	21	46	32,5
x30418LDKO	i30418LDKO	L	PN 400	18	24	32	31	23,5	50	35,5
x30422LDKO	i30422LDKO	L	PN 250	22	27	36	35	27,5	55	38,5
x30428LDKO	i30428LDKO	L	PN 250	28	36	41	38	30,5	59	41,5
x30435LDKO	i30435LDKO	L	PN 250	35	41	50	45	34,5	68,5	51
x30442LDKO	i30442LDKO	L	PN 250	42	50	60	51	40	75	56
x30406SDKO	i30406SDKO	S	PN 800	06	12	17	23	16	40	27
x30408SDKO	i30408SDKO	S	PN 800	08	17	19	24	17	42,5	27,5
x30410SDKO	i30410SDKO	S	PN 800	10	19	22	25	17,5	45	30
x30412SDKO	i30412SDKO	S	PN 630	12	17	24	29	21,5	48	31
x30414SDKO	i30414SDKO	S	PN 630	14	19	27	30	22	54	35
x30416SDKO	i30416SDKO	S	PN 630	16	24	30	33	24,5	55	36,5
x30420SDKO	i30420SDKO	S	PN 420	20	27	36	37	26,5	65	44,5
x30425SDKO	i30425SDKO	S	PN 420	25	36	46	42	30	73	50
x30430SDKO	i30430SDKO	S	PN 420	30	41	50	49	35,5	78,5	55
x30438SDKO	i30438SDKO	S	PN 420	38	50	60	57	41	89	63

x = liitinrunko (ilman helmeä ja mutteria)

LEIKKUURENGASLIITTIMET

VOSS 204

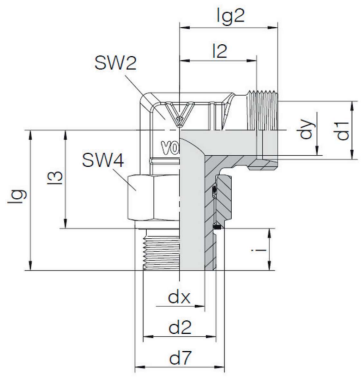

SUUNNATTAVA KULMALIITIN 90° ULKOKIERRE BSPP (ISO 1179-2)

Saatavilla myös millikierteellä ISO 9974-2 tai ISO 6149-2/3. Tuotenumero x205.

TUOTENUMERO TERÄS	TUOTENUMERO AISI	SARJA	PAINE-LUOKKA BAR	PUTKI	KIERRE d2 (BSPP)	MITAT MM d7	lg	lg2	l2	l3	SW2	SW4
x2040602L	i2040602L	L	PN 315	6	1/8	13,9	29	21	14	21	14	14
x2040804L	i2040804L	L	PN 315	8	1/4	18,9	38	23	16	26	17	19
x2041004L	i2041004L	L	PN 315	10	1/4	18,9	38	24	17	26	17	19
x2041206L	i2041206L	L	PN 315	12	3/8	21,9	41	26	19	29	19	22
x2041508L	i2041508L	L	PN 250	15	1/2	26,9	44	28	21	30	22	27
x2042212L	i2042212L	L	PN 160	22	3/4	35,9	55	35	27,5	39	27	36
x2042816L	i2042816L	L	PN 160	28	1	40,9	68,5	40	32,5	50,5	41	41
x2043520L	i2043520L	L	PN 160	35	1 1/4	49,9	76	46,5	36	56	50	50
x2044224L	i2044224L	L	PN 160	42	1 1/2	54,9	79,5	51	40	57,5	50	55
x2040604S	i2040604S	S	PN 315	6	1/4	18,9	38	25	18	26	17	19
x2040804S	i2040804S	S	PN 315	8	1/4	18,9	38	25	18	26	17	19
x2041006S	i2041006S	S	PN 315	10	3/8	21,9	41	27	19,5	29	19	22
x2041206S	i2041206S	S	PN 315	12	3/8	21,9	41	29	21,5	29	19	22
x2041608S	i2041608S	S	PN 315	16	1/2	26,9	51	35	26,5	37	27	27
x2042012S	i2042012S	S	PN 250	20	3/4	35,9	55	38	27,5	39	27	36
x2042516S	i2042516S	S	PN 250	25	1	40,9	68,5	44	32	50,5	41	41
x2043020S	i2043020S	S	PN 160	30	1 1/4	49,9	76	50	36,5	56	50	50
x2043824S	i2043824S	S	PN 160	38	1 1/2	54,9	79,5	57	41	57,5	50	55

x = liitinrunko (ilman helmeä ja mutteria)

LEIKKUURENGASLIITTIMET

705022/705527

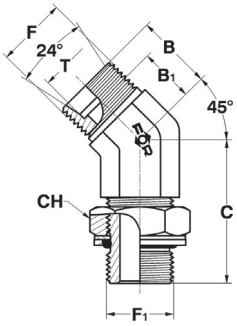

SUUNNATTAVA KULMALIITIN 45° ULKOKIERRE BSPP (ISO 1179) .

TUOTENUMERO TERÄS	SARJA	PUTKI	KIERRE F	F1 (BSPP)	MITAT MM B	B1	C	CH
A705022-0610	L	6	M12x1,5	1/8	18	11	30	14
A705022-0813	L	8	M14x1,5	1/4	20	13	33	19
A705022-1013	L	10	M16x1,5	1/4	20	13	33	19
A705022-1217	L	12	M18x1,5	3/8	21	14	36,5	22
A705022-1521	L	15	M22x1,5	1/2	24	17	45	27
A705022-2226	L	22	M30x2	3/4	26	18,5	50	36
A705022-2833	L	28	M36x2	1	31	23,5	52	41
A705022-3542	L	35	M45x2	1 1/4	33	22,5	53	50
A705022-4248	L	42	M52x2	1 1/2	38	27	53	60
A705527-0613	S	6	M14x1,5	1/4	18	11	30	19
A705527-0813	S	8	M16x1,5	1/4	20	13	33	19
A705527-1017	S	10	M18x1,5	3/8	20	12,5	33	22
A705527-1217	S	12	M20x1,5	3/8	21	13,5	36,5	22
A705527-1621	S	16	M24x1,5	1/2	24	15,5	45	27
A705527-2026	S	20	M30x2	3/4	26	15,5	50	36
A705527-2533	S	25	M36x2	1	31	19	52	41
A705527-3042	S	30	M42x2	1 1/4	33	19,5	53	50
A705527-3848	S	38	M52x2	1 1/2	38	22	53	60

LEIKKUURENGASLIITTIMET

707037/707532

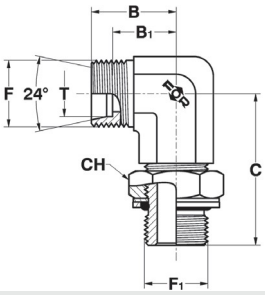

SUUNNATTAVA KULMALIITIN 90°ULKOKIERRE BSPP(ISO1179) .

TUOTENUMERO TERÄS	SARJA	PUTKI	KIERRE F	F1 (BSPP)	MITAT MM B	B1	C	CH
A707037-0610	L	6	M12x1,5	1/8	19	12	32,5	14
A707037-0813	L	8	M14x1,5	1/4	21	14	37	19
A707037-1013	L	10	M16x1,5	1/4	22	15	37	19
A707037-1217	L	12	M18x1,5	3/8	24	17	37	22
A707037-1521	L	15	M22x1,5	1/2	28	21	50	27
A707037-2226	L	22	M30x2	3/4	35	27,5	55	36
A707037-2833	L	28	M36x2	1	38	30,5	59,5	41
A707037-3542	L	35	M45x2	1 1/4	45	34,5	62	50
A707037-4248	L	42	M52x2	1 1/2	51	40	66	60
A707532-0613	S	6	M14x1,5	1/4	23	16	37	19
A707532-0813	S	8	M16x1,5	1/4	24	17	37	19
A707532-1017	S	10	M18x1,5	3/8	25	17,5	37	22
A707532-1217	S	12	M20x1,5	3/8	29	21,5	40,5	22
A707532-1621	S	16	M24x1,5	1/2	33	24,5	50	27
A707532-2026	S	20	M30x2	3/4	37	26,5	55	36
A707532-2533	S	25	M36x2	1	42	30	59,5	41
A707532-3042	S	30	M42x2	1 1/4	49	35,5	62	50
A707532-3848	S	38	M52x2	1 1/2	57	41	66	60

LEIKKUURENGASLIITTIMET

711038/711533

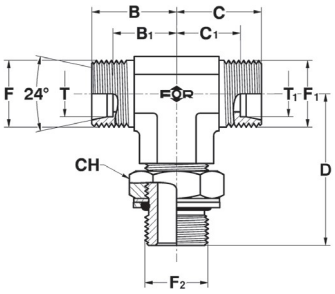

SUUNNATTAVA T-LIITIN ULKOKIERRE BSPP(ISO1179)

TUOTENUMERO TERÄS	SARJA	PUTKI	KIERRE F	F2 (BSPP)	B	B1	C	C1	CH	D
					MITAT MM					
A711038-0610	L	6	M12x1,5	1/8	19	12	19	12	14	32,5
A711038-0813	L	8	M14x1,5	1/4	21	14	21	14	19	37
A711038-1013	L	10	M16x1,5	1/4	22	15	22	15	19	37
A711038-1217	L	12	M18x1,5	3/8	24	17	24	17	22	37
A711038-1521	L	15	M22x1,5	1/2	28	21	28	21	27	50
A711038-2226	L	22	M30x2	3/4	35	27,5	35	27,5	36	55
A711038-2833	L	28	M36x2	1	38	30,5	38	30,5	41	59,5
A711038-3542	L	35	M45x2	1 1/4	45	34,5	45	34,5	50	60
A711038-4248	L	42	M52x2	1 1/2	51	40	51	40	60	66
A711533-0613	S	6	M14x1,5	1/4	23	16	23	16	19	37
A711533-0813	S	8	M16x1,5	1/4	24	17	24	17	19	37
A711533-1017	S	10	M18x1,5	3/8	25	17,5	25	17,5	22	37
A711533-1217	S	12	M20x1,5	3/8	29	21,5	29	21,5	22	40,5
A711533-1621	S	16	M24x1,5	1/2	33	24,5	33	24,5	27	50
A711533-2026	S	20	M30x2	3/4	37	26,5	37	26,5	36	55
A711533-2533	S	25	M36x2	1	42	30	42	30	41	59,5
A711533-3042	S	30	M42x2	1 1/4	49	35,5	49	35,5	50	62
A711533-3848	S	38	M52x2	1 1/2	57	41	57	41	60	66

LEIKKUURENGASLIITTIMET

713025/713520

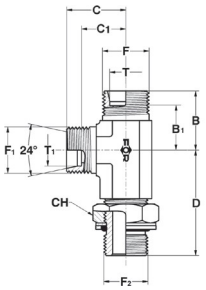

SUUNNATTAVA L-LIITIN ULKOKIERRE BSPP(ISO1179)

TUOTENUMERO TERÄS	SARJA	PUTKI	KIERRE F	F2 (BSPP)	B	B1	D	C	C1	CH
					MITAT MM					
A713025-0610	L	6	M12x1,5	1/8	19	12	32,5	19	12	14
A713025-0813	L	8	M14x1,5	1/4	21	14	37	21	14	19
A713025-1013	L	10	M16x1,5	1/4	22	15	37	22	15	19
A713025-1217	L	12	M18x1,5	3/8	24	17	37	24	17	22
A713025-1521	L	15	M22x1,5	1/2	28	21	50	28	21	27
A713025-2226	L	22	M30x2	3/4	35	27,5	55	35	27,5	36
A713025-2833	L	28	M36x2	1	38	30,5	59,5	38	30,5	41
A713025-3542	L	35	M45x2	1 1/4	45	34,5	62	45	34,5	50
A713025-4248	L	42	M52x2	1 1/2	51	40	66	51	40	60
A713520-0613	S	6	M14x1,5	1/4	23	16	37	23	16	19
A713520-0813	S	8	M16x1,5	1/4	24	17	37	24	17	19
A713520-1017	S	10	M18x1,5	3/8	25	17,5	37	25	17,5	22
A713520-1217	S	12	M20x1,5	3/8	29	21,5	40,5	29	21,5	22
A713520-1621	S	16	M24x1,5	1/2	33	24,5	50	33	24,5	27
A713520-2026	S	20	M30x2	3/4	37	26,5	55	37	26,5	36
A713520-2533	S	25	M36x2	1	42	30	59,5	42	30	41
A713520-3042	S	30	M42x2	1 1/4	49	35,5	62	49	35,5	50
A713520-3848	S	38	M52x2	1 1/2	57	41	66	57	41	60

PIKALIITTIMET

manuli HYDRAULICS

VAKIOSARJA

TEKNISET TIEDOT

Käyttölämpötila	-30°C...+110°C
Tiivistemateriaali	NBR (vakiona)
Ominaisuuksia	Vaihtokelpoinen ISO 7241 sarja A standardin mukaisten pikaliittimien kanssa. BSP sisäkierre, saatavilla myös BSP-ulkokierteellä tai eri standardien mukaisilla sisäkierteillä. Ei voida kytkeä paineenalaisena.

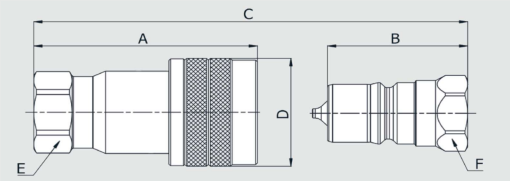

TUOTENUMERO RUNKO	TUOTENUMERO PISTOKE	SISÄ-HALKAISIJA DN	TUUMA	KOKO	MAX. TYÖPAINE BAR	VIRTAUS (0,2 BAR HÄVIÖ) L/MIN	KIERRE	MITAT MM A	B	C	D	E	F
Q00811041A-04-04	Q00211041A-04-04	6,3	-04	1/4"	350	5	1/4"	48,8	34,5	A+B-14,2	24	17	17
Q00811041A-06-04	Q00211041A-06-04	10	-06	3/8"	350	37	1/4"	63	54,5	A+B-17,5	30	22	22
Q00811041A-06-06	Q00211041A-06-06	10	-06	3/8"	350	37	3/8"	57,8	40	A+B-17,5	30	22	22
Q00811041A-08-06	Q00211041A-08-06	12,5	-08	1/2"	300	68	3/8"	66,2	55	A+B-21,8	38	27	27
Q00811041A-08-08	Q00211041A-08-08	12,5	-08	1/2"	300	68	1/2"	67	45	A+B-21,8	38	27	27
Q00811041A-08-12	Q00211041A-08-12	12,5	-08	1/2"	300	68	3/4"	69	53	A+B-21,8	38	34	34
Q00811041A-12-08	Q00211041A-12-08	20	-12	3/4"	250	142	1/2"	85,7	66,3	A+B-26,7	45	34	34
Q00811041A-12-12	Q00211041A-12-12	20	-12	3/4"	250	142	3/4"	83,5	56,5	A+B-26,7	45	34	34
Q00811041A-16-12	Q00211041A-16-12	25	-16	1"	250	250	3/4"	97,9	64,5	A+B-32,7	52	41	41
Q00811041A-16-16	Q00211041A-16-16	25	-16	1"	250	250	1"	97,9	64,5	A+B-32,7	52	41	41
Q00811041A-20-20	Q00211041A-20-20	31,5	-20	1 1/4"	250	390	1 1/4"	118	75	A+B-43,0	69	50	50
Q00811041A-24-24	Q00211041A-24-24	40	-24	1 1/2"	220	553	1 1/2"	133	84	A+B-49,0	83	60	60
Q00811041A-32-32	Q00211041A-32-32	51	-32	2"	150	838	2"	164	104	A+B-60,2	100	75	75

manuli HYDRAULICS

VAKIOSARJA (ISO B)

TEKNISET TIEDOT

Käyttölämpötila	-30°C...+110°C
Tiivistemateriaali	NBR (vakiona, myös muut materiaalit mahdollisia)
Ominaisuuksia	Vaihtokelpoinen ISO 7241 sarja B standardin mukaisten pikaliittimien kanssa. BSP sisäkierre, saatavilla myös eri standardien mukaisilla sisäkierteillä. Ei voida kytkeä paineenalaisena. Saatavilla myös AISI316 (tiiviste viton), tuotenumero Q0242/Q0212.

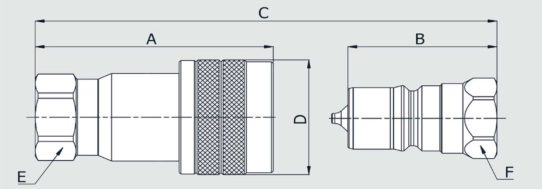

TUOTENUMERO RUNKO	TUOTENUMERO PISTOKE	SISÄ-HALKAISIJA DN	KOKO	TUUMA	MAX. TYÖPAINE BAR	VIRTAUS (0,2 BAR HÄVIÖ) L/MIN	KIERRE	MITAT MM A	B	C	D	E	F
Q02411041A-02-02	Q02111041A-02-02	5	1/8"	-02	500	5	1/8"	48,5	30	A+B-18,7	22	15	14
Q02411041A-04-04	Q02111041A-04-04	6,3	1/4"	-04	400	16	1/4"	58,8	37,2	A+B-21,2	28	19	19
Q02411041A-06-06	Q02111041A-06-06	10	3/8"	-06	350	51	3/8"	66,2	41,5	A+B-24,4	35	24	22
Q02411041A-08-08	Q02111041A-08-08	12,5	1/2"	-08	350	84	1/2"	74	46,5	A+B-27,2	42	30	27
Q02411041A-12-12	Q02111041A-12-12	20	3/4"	-12	250	156	3/4"	91	56,5	A+B-34,2	52	36	36
Q02411041A-16-16	Q02111041A-16-16	25	1"	-16	250	246	1"	104	64,5	A+B-39,2	60	41	41

PIKALIITTIMET

PUSH-PULL SARJA

TEKNISET TIEDOT

Käyttölämpötila	-30°C...+110°C
Tiivistemateriaali	NBR (vakiona)
Ominaisuuksia	Vaihtokelpoinen ISO 7241 sarja A standardin mukaisten pikaliittimien kanssa. Saatavilla useilla eri kierrevaihtoehdoilla. Pistokkeen voi kytkeä paineenalaisena.

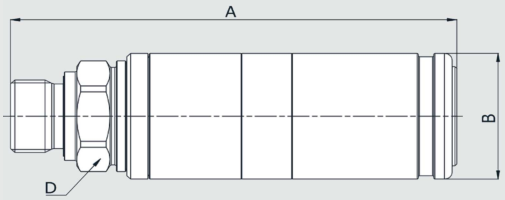

TUOTENUMERO RUNKO	SISÄ-HALKAISIJA DN	KOKO	TUUMA	MAX. TYÖPAINE BAR	VIRTAUS (0,2 BAR HÄVIÖ) L/MIN	KIERRE	MITAT MM A	B	C	D
Q01811041A-08-08	12,5	1/2"	-08	300	80/68	1/2" (sisä)	118.4	38		30
Q01811770B-08-22	12,5	1/2"	-08	300	80/68	M22x1,5 (15L, läpivienti)	127.9	38	27	30
Q01811190A-08-22	12,5	1/2"	-08	300	80/68	M22x1,5 (ulko, o-rengas)	115.9	38		30
Q01811230B-08-10	12,5	1/2"	-08	300	80/68	7/8"-14UNF (JIC, läpivienti)	142	38	33	30
Q01811320A-08-10	12,5	1/2"	-08	300	80/68	7/8"-14UNF (ulko, o-rengas)	117	38		30

PUSH-PULL SARJA

TEKNISET TIEDOT

Käyttölämpötila	-30°C...+110°C
Tiivistemateriaali	NBR (vakiona)
Ominaisuuksia	Vaihtokelpoinen ISO 7241 sarja A standardin mukaisten pikaliittimien kanssa. Saatavilla useilla eri kierrevaihtoehdoilla. Kytkettävissä paineenalaisena.

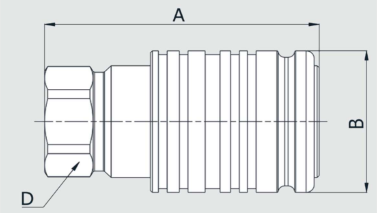

TUOTENUMERO RUNKO	SISÄ-HALKAISIJA DN	KOKO	TUUMA	MAX. TYÖPAINE BAR	VIRTAUS (0,2 BAR HÄVIÖ) L/MIN	KIERRE	MITAT MM A	B	D
Q01511041A-08-08	12,5	1/2"	-08	300	68	1/2" (sisä)	67	ø38	27

PIKALIITTIMET

JARRUPIKALIITIN

TEKNISET TIEDOT

Käyttölämpötila	-30°C...+110°C
Tiivistemateriaali	NBR (vakiona)
Ominaisuuksia	Tarkoitettu käytettäväksi ajoneuvojen hydraulisissa jarrujärjestelmissä. Vaihtokelpoinen ISO 5676 standardin mukaisten pikaliittimien kanssa. BSP ulkokierre, saatavilla myös eri standardien mukaisilla sisäkierteillä.

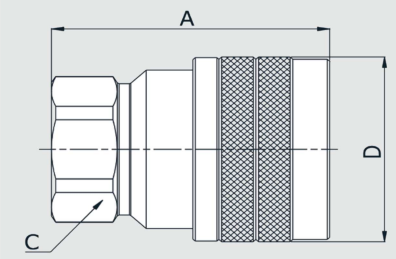

TUOTENUMERO RUNKO	SISÄ-HALKAISIJA DN	KOKO	TUUMA	MAX. TYÖPAINE BAR	VIRTAUS (0,2 BAR HÄVIÖ) L/MIN	KIERRE	MITAT MM A	C	D
Q04811041A-08-06	12,5	1/2"	-08	150	31	3/8"	55,5	44	32
Q04811041A-08-08	12,5	1/2"	-08	150	31	1/2"	56,5	44	32

JARRUPIKALIITIN

TEKNISET TIEDOT

Käyttölämpötila	-30°C...+110°C
Tiivistemateriaali	NBR (vakiona)
Ominaisuuksia	Vaihtokelpoinen ISO 5676 standardin mukaisten pikaliittimien kanssa. Saatavilla useilla eri kierrevaihtoehdoilla.

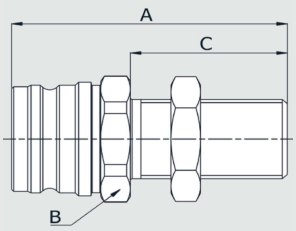

TUOTENUMERO PISTOKE	SISÄ-HALKAISIJA DN	KOKO	TUUMA	MAX. TYÖPAINE BAR	VIRTAUS (0,2 BAR HÄVIÖ) L/MIN	KIERRE	MITAT MM A	B	C
Q04711041A-08-08	12,5	1/2"	-08	150	31	1/2" SISÄKIERRE	57	32	16
Q04711770A-08-22	12,5	1/2"	-08	150	31	M22x1.5 (15L)	63	32	35

PIKALIITTIMET

manuli HYDRAULICS

VAKIOSARJA (ANV/NV) PÖLYSUOJAT

TUOTENUMERO LIITINRUNGOLLE	TUOTENUMERO PISTOKKEELLE	SISÄ-HALKAISIJA DN	TUUMA	KOKO	VÄRI
Q1A1B00R-04	Q1A0B00R-04	6,3	1/4"	-04	PUNAINEN
Q1A1B00Y-04	Q1A0B00Y-04	6,3	1/4"	-04	KELTAINEN
Q1A1B00R-06	Q1A0B00R-06	10	3/8"	-06	PUNAINEN
Q1A1B00Y-06	Q1A0B00Y-06	10	3/8"	-06	KELTAINEN
Q1A1B00K-06	Q1A0B00K-06	10	3/8"	-06	MUSTA
Q1A1B00R-08	Q1A0B00R-08	12,5	1/2"	-08	PUNAINEN
Q1A1B00B-08	Q1A0B00B-08	12,5	1/2"	-08	SININEN
Q1A1B00G-08	Q1A0B00G-08	12,5	1/2"	-08	VIHREÄ
Q1A1B00Y-08	Q1A0B00Y-08	12,5	1/2"	-08	KELTAINEN
Q1A1B00K-08	Q1A0B00K-08	12,5	1/2"	-08	MUSTA
Q1A1B00R-12	Q1A0B00R-12	20	3/4"	-12	PUNAINEN
Q1A1B00Y-12	Q1A0B00Y-12	20	3/4"	-12	KELTAINEN
Q1A1B00R-16	Q1A0B00R-16	25	1"	-16	PUNAINEN
Q1A1B00Y-16	Q1A0B00Y-16	25	1"	-16	KELTAINEN

PIKALIITTIMET

FLATFACE

TEKNISET TIEDOT

Käyttölämpötila	-30°C...+110°C
Tiivistemateriaali	PU/NBR (vakiona)
Ominaisuuksia	Vaihtokelpoinen ISO 16028 standardin mukaisten pikaliittimien kanssa. BSP sisäkierre, saatavilla myös BSP-ulko-kierteellä tai eri standardien mukaisilla sisäkierteillä. Kytkettävissä runkopuoli kytkettävissä jäännöspaineen alaisena. Pistoketta ei saa kytkeä paineenalaisena eikä liitosta saa avata paineenalaisena.

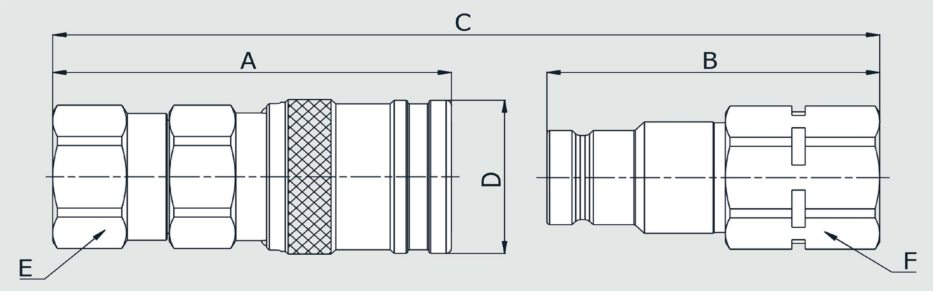

TUOTENUMERO RUNKO	TUOTENUMERO PISTOKE	SISÄ-HALKAISIJA DN	TUUMA	KOKO	MAX. TYÖPAINE BAR	VIRTAUS (0,2 BAR HÄVIÖ) L/MIN	KIERRE	MITAT MM A	B	C	D	E	F
Q04111041A-04-04	Q03911041A-04-04	6,3	-04	1/4"	320	16	1/4"	63,6	52,1	A+B-11,1	28	24	22
Q04111041A-04-06	Q03911041A-04-06	6,3	-04	1/4"	320	16	3/8"	63,6	53,6	A+B-11,1	28	24	22
Q04111041A-06-06	Q03911041A-06-06	10	-06	3/8"	250	54	3/8"	74,9	62,5	A+B-15,9	32	27	27
Q04111041A-06-08	Q03911041A-06-08	10	-06	3/8"	250	54	1/2"	77,9	65,5	A+B-15,9	32	27	27
Q04111041A-08-06	Q03911041A-08-06	12,5	-08	1/2"	250	86	3/8"	81,7	72,5	A+B-17,1	38	34	34
Q04111041A-08-08	Q03911041A-08-08	12,5	-08	1/2"	250	86	1/2"	84,7	72,5	A+B-17,1	38	34	34
Q04111041A-08-12	Q03911041A-08-12	12,5	-08	1/2"	250	86	3/4"	86,7	74,5	A+B-17,1	38	34	34
Q04111041A-10-12	Q03911041A-10-12	16	-10	5/8"	250	101	3/4"	89,9	75,1	A+B-17,6	42	34	34
Q04111041A-12-08	Q03911041A-12-08	20	-12	3/4"	250	172	1/2"	105,9	88,5	A+B-21.7	48	41	41
Q04111041A-12-12	Q03911041A-12-12	20	-12	3/4"	250	172	3/4"	105,9	88,5	A+B-21,7	48	41	41
Q04111041A-12-16	Q03911041A-12-16	20	-12	3/4"	250	172	1"	108,9	91,5	A+B-21,7	48	41	41
Q04111041A-16-16	Q03911041A-16-16	25	-16	1"	210	204	1"	114,5	89,8	A+B-22,9	55	50	50
Q04111041A-16-20	Q03911041A-16-20	25	-16	1"	210	204	1.1/4"	117	94,8	A+B-22,9	55	50	50

PIKALIITTIMET

525-SARJA

TEKNISET TIEDOT

Käyttölämpötila	-30°C...+100°C
Tiivistemateriaali	NBR (vakiona)
Ominaisuuksia	Vaihtokelpoinen Tema T-sarjan kanssa. BSPP sisäkierre. Saatavilla myös ilman venttiiliä. Sinkki-nikkeli pinta.

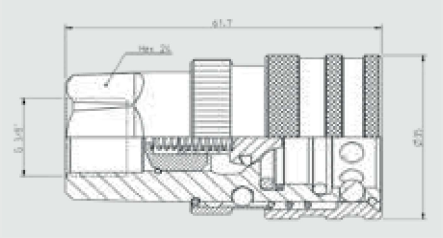

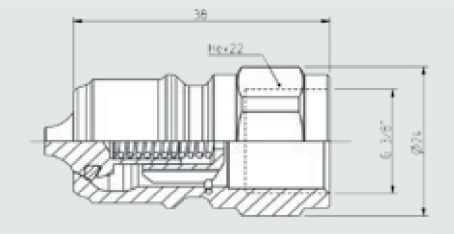

TUOTENUMERO RUNKO	TUOTENUMERO PISTOKE	SISÄ-HALKAISIJA DN	TUUMA	KOKO	MAX. TYÖPAINE BAR	VIRTAUS (4 BAR HÄVIÖ) L/MIN	KIERRE	MITAT MM (RUNKO/PISTOKE) PITUUS	HALKAISIJA	AVAINVÄLI
10 525 1202	10 525 6202	6,3	-04	1/4″	450	29	1/4″	60,1 / 48,2	26 / 21	21 / 19
10 525 1204	10 525 6204	10	-06	3/8″	350	69	3/8″	61,7 / 38,0	35 / 24	24 / 22
10 525 1205	10 525 6205	12,5	-08	1/2″	300	108	1/2″	67,6 / 42,5	41 / 29	30 / 27
10 525 1207	10 525 6207	20	-12	3/4″	280	250	3/4″	76,2 / 47,0	52 / 39	38 / 36
10 525 1209	10 525 6209	25	-16	1″	250	425	1″	92,0 / 56,5	62 / 48	45 / 45

525-SARJA

TEKNISET TIEDOT

Käyttölämpötila	-30°C...+100°C
Tiivistemateriaali	NBR (vakiona)
Ominaisuuksia	Vaihtokelpoinen Tema T-sarjan kanssa. BSPP sisäkierre. Sinkki-nikkeli pinta. Paineenpoistoventtiilillä varustettu osa voidaan kytkeä paineenalaisena, jos vastakappale on paineeton ja auki säiliöön.

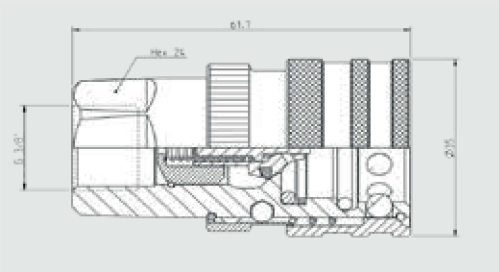

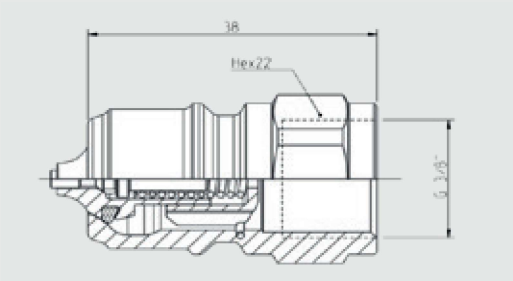

TUOTENUMERO RUNKO	TUOTENUMERO PISTOKE	SISÄ-HALKAISIJA DN	TUUMA	KOKO	MAX. TYÖPAINE BAR	VIRTAUS (4 BAR HÄVIÖ) L/MIN	KIERRE	MITAT MM (RUNKO/PISTOKE) PITUUS	HALKAISIJA	AVAINVÄLI
10 525 1234	10 525 6234	10	-06	3/8″	350	69	3/8″	61,7 / 38,0	35 / 24	24 / 22
10 525 1235	10 525 6235	12,5	-08	1/2″	300	108	1/2″	67,6 / 42,5	41 / 29	30 / 27
10 525 1237	10 525 6237	20	-12	3/4″	280	250	3/4″	76,2 / 47,0	52 / 39	38 / 36
10 525 1239	10 525 6239	25	-16	1″	250	425	1″	92,0 / 56,5	62 / 48	45 / 45

PIKALIITTIMET

525-SARJA
PÖLYSUOJAT

TUOTENUMERO LIITINRUNGOLLE	TUOTENUMERO PISTOKKEELLE	SISÄ-HALKAISIJA DN	TUUMA	KOKO	VÄRI
10 525 1001	10 525 1051	6,3	1/4″	-04	MUSTA
10 525 1002	10 525 1052	10	3/8″	-06	MUSTA
10 525 1003	10 525 1053	12,5	1/2″	-08	MUSTA
10 525 1004	10 525 1054	20	-12	3/4″	MUSTA
10 525 1005	10 525 1055	25	-16	1″	MUSTA

525-SARJA
TIIVISTESARJAT

Tiivistesarja sisältää kaksi o-rengasta ja tukirenkaan.

TUOTENUMERO	SISÄ-HALKAISIJA DN	TUUMA	KOKO
10 525 4900	6,3	1/4″	-04
10 525 4901	10	3/8″	-06
10 525 4902	12,5	1/2″	-08
10 525 4903	20	-12	3/4″
10 525 4904	25	-16	1″

PIKALIITTIMET

manuli HYDRAULICS

MULTICONNECTOR

TEKNISET TIEDOT

Käyttölämpötila: -30°C…+110°C
Tiivistemateriaali: PU/NBR (vakiona)
Ominaisuuksia: Pikaliitin vaihtokelpoinen ISO 16028 standardin mukaisten pikaliittimien kanssa.
BSP-sisäkierre, saatavilla myös BSP-ulkokierteellä tai eri standardien mukaisilla sisäkierteillä.
Saatavilla 2,4,6 tai 8-pikaliittimellä.

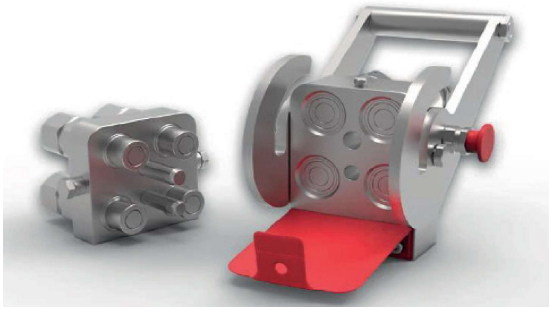

TUOTENUMERO RUNKO	TUOTENUMERO PISTOKE	SISÄHALKASIJA DN	SISÄHALKASIJA TUUMA	SISÄHALKASIJA KOKO	MAX. TYÖPAINE BAR	VIRTAUS (0,2 bar häviö) L/MIN
Q4…F	Q4..M	10	3/8″	-06	350	44
Q4…F	Q4..M	12,5	1/2″	-08	350	76
Q4…F	Q4..M	20	3/4″	-12	350	129
Q4…F	Q4..M	25	1″	-16	350	172

LIITINSARJA	ASETTELU	LIITÄNNÄT (KPL)	DN	TUUMA	KOKO
Q401	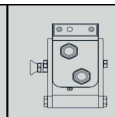	2	10	⅜"	-06
Q402	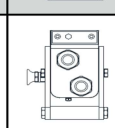	2	12.5	½"	-08
Q403	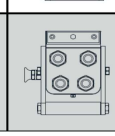	4	10	⅜"	-06
Q403	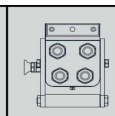	4	10	⅜"	-06
Q404	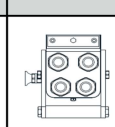	4	12.5	½"	-08
Q405	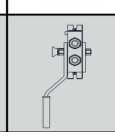	2	10	⅜"	-06
Q405	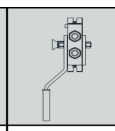	2	10	⅜"	-06
Q406	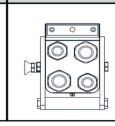	2	12.5	½"	-08
		2	19	¾"	-12

LIITINSARJA	ASETTELU	LIITÄNNÄT (KPL)	DN	TUUMA	KOKO
Q407	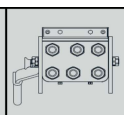	6	10	⅜"	-06
Q408	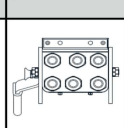	6	12.5	½"	-08
Q409	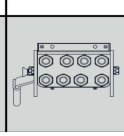	8	12.5	½"	-08
Q409	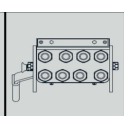	8	12.5	½"	-08
Q410	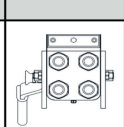	4	12.5	½"	-08
Q411	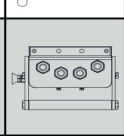	4	10	⅜"	-06

PIKALIITTIMET

MULTICONNECTOR Q402

TEKNISET TIEDOT

Käyttölämpötila: -30°C…+110°C
Tiivistemateriaali: PU/NBR (vakiona)
Ominaisuuksia: Pikaliitin vaihtokelpoinen ISO 16028 standardin mukaisten pikaliittimien kanssa. 1/2” tai 3/4” BSP-sisäkierre, 1/2” liittimet (2kpl).

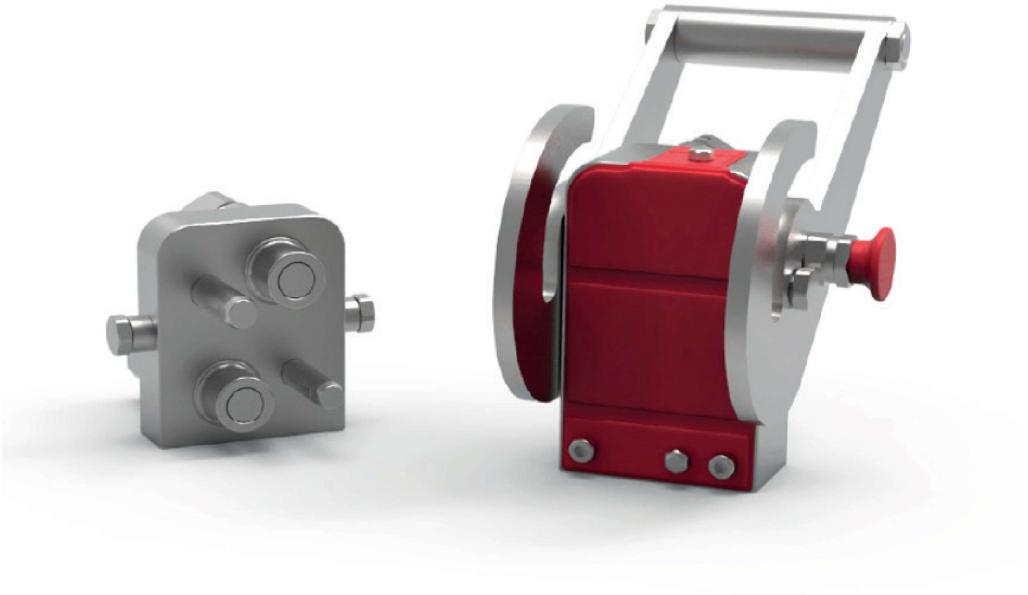

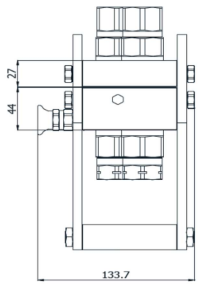

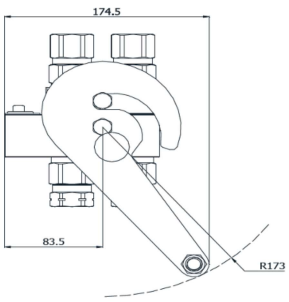

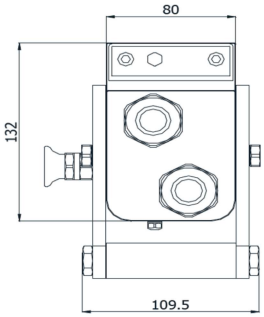

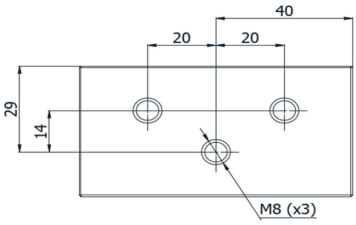

TUOTENUMERO RUNKO	TUOTENUMERO PISTOKE	SISÄHALKASIJA DN	SISÄHALKASIJA TUUMA	SISÄHALKASIJA KOKO	MAX. TYÖPAINE BAR	VIRTAUS (0,2 bar häviö) L/MIN	KIERRE
Q402B0F-041-08	Q402B0M-041-08	12,5	1/2”	-08	350	76	1/2”
Q402B0F-041-12	Q402B0M-041-12	12,5	1/2”	-08	350	76	3/4”

PIKALIITTIMET

manuli HYDRAULICS

MULTICONNECTOR Q403/Q404

TEKNISET TIEDOT

Käyttölämpötila: -30°C…+110°C
Tiivistemateriaali: PU/NBR (vakiona)
Ominaisuuksia: Pikaliitin vaihtokelpoinen ISO 16028 standardin mukaisten pikaliittimien kanssa.
BSP- tai M-sisäkierre, 3/8” tai 1/2” liittimet (4kpl).

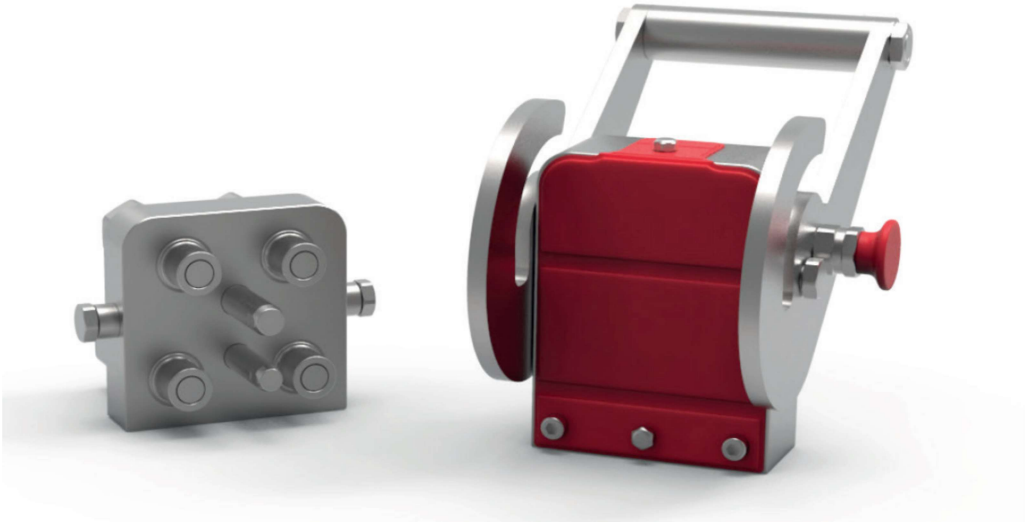

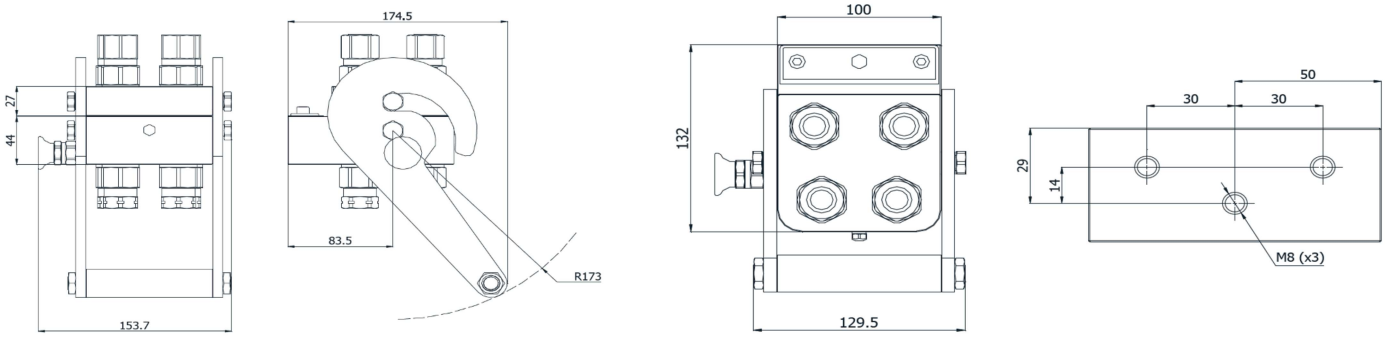

TUOTENUMERO RUNKO	TUOTENUMERO PISTOKE	SISÄHALKASIJA DN	SISÄHALKASIJA TUUMA	SISÄHALKASIJA KOKO	MAX. TYÖPAINE BAR	VIRTAUS (0,2 bar häviö) L/MIN	KIERRE
Q403D0F-041-06	Q403D0M-041-06	10	3/8”	-06	350	44	3/8”
Q403D0F-120-20	Q403D0M-120-20	10	3/8”	-06	350	44	M20x1,5
Q404D0F-041-08	Q404D0M-041-08	12,5	1/2”	-08	350	76	1/2”

PIKALIITTIMET

manuli HYDRAULICS

MULTICONNECTOR Q405

TEKNISET TIEDOT

Käyttölämpötila: -30°C…+110°C
Tiivistemateriaali: PU/NBR (vakiona)
Ominaisuuksia: Pikaliitin vaihtokelpoinen ISO 16028 standardin mukaisten pikaliittimien kanssa. 3/8” BSP-sisäkierre, 3/8” liittimet (2kpl).

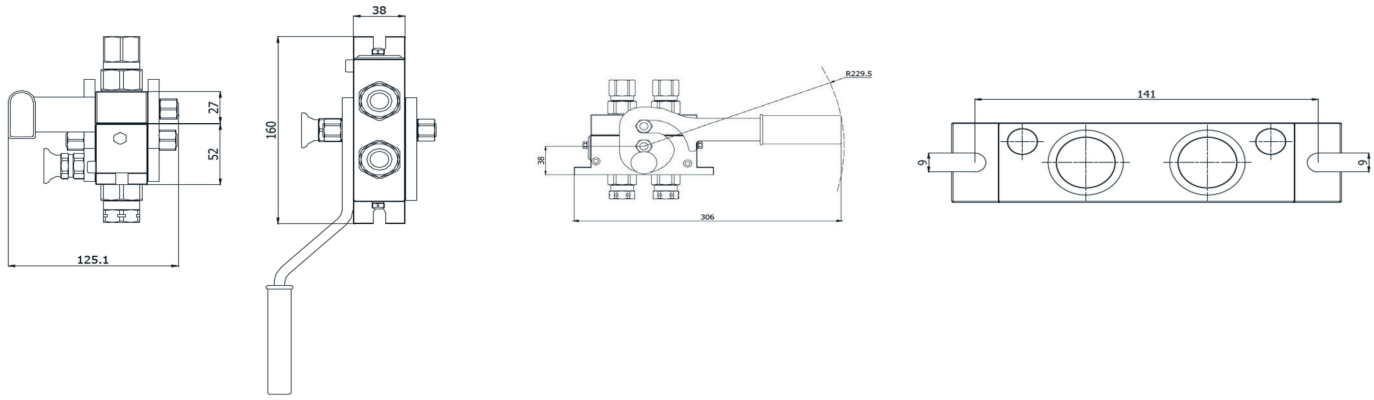

TUOTENUMERO RUNKO	TUOTENUMERO PISTOKE	SISÄHALKASIJA DN	SISÄHALKASIJA TUUMA	SISÄHALKASIJA KOKO	MAX. TYÖPAINE BAR	VIRTAUS (0,2 bar häviö) L/MIN	KIERRE
Q405B0F-041-06	Q405B0M-041-06	10	3/8”	-06	350	44	3/8”

PIKALIITTIMET

FASTER
MULTIFASTER 2PB06

TEKNISET TIEDOT

Käyttölämpötila: -25°C…+100°C
Tiivistemateriaali: PU/NBR (vakiona)
Ominaisuuksia: BSP-sisäkierre, saatavilla myös muilla eri standardien mukaisilla kierteillä. Saatavana myös sähköliitännöin 3- tai 7-napaisena.

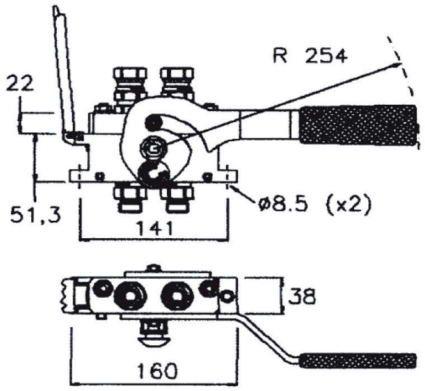

TUOTENUMERO RUNKO	TUOTENUMERO PISTOKE	DN	SISÄHALKASIJA TUUMA	SISÄHALKASIJA KOKO	MAX. TYÖPAINE BAR	VIRTAUS (2 bar häviö) L/MIN	KIERRE
2PB06-2-38G-FC	2PB06-2-38G-MC	10	3/8″	-06	250	40	3/8″

FASTER
MULTIFASTER 3P208

TEKNISET TIEDOT

Käyttölämpötila: -25°C…+100°C
Tiivistemateriaali: PU/NBR (vakiona)
Ominaisuuksia: BSP-sisäkierre, saatavilla myös muilla eri standardien mukaisilla kierteillä. Saatavana myös sähköliitännöin 3- tai 7-napaisena.

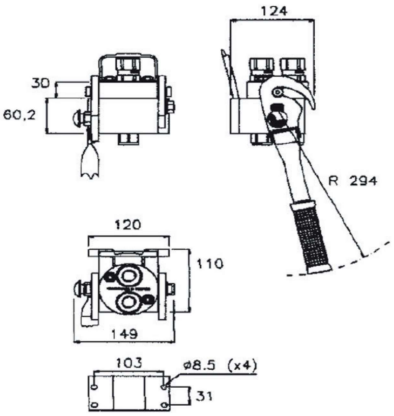

TUOTENUMERO RUNKO	TUOTENUMERO PISTOKE	DN	SISÄHALKASIJA TUUMA	SISÄHALKASIJA KOKO	MAX. TYÖPAINE BAR	VIRTAUS (2 bar häviö) L/MIN	KIERRE
3P208-2-12GF	3P208-2-12GM	12,5	1/2″	-08	250	70	1/2″

PIKALIITTIMET

FASTER
MULTIFASTER 2P506/3P506

TEKNISET TIEDOT

Käyttölämpötila: -25°C…+100°C
Tiivistemateriaali: PU/NBR (vakiona)
Ominaisuuksia: BSP-sisäkierre, saatavilla myös muilla eri standardien mukaisilla kierteillä. Saatavana myös sähköliitännöin 3- tai 7-napaisena.

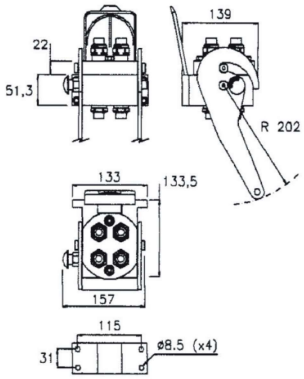

TUOTENUMERO RUNKO	TUOTENUMERO PISTOKE	SISÄHALKASIJA DN	TUUMA	KOKO	MAX. TYÖPAINE BAR	VIRTAUS (2 bar häviö) L/MIN	KIERRE
2P506-4-38G-FC	3P506-4-38G-MC	10	3/8″	-06	250	40	3/8″

FASTER
MULTIFASTER 3P508

TEKNISET TIEDOT

Käyttölämpötila: -25°C…+100°C
Tiivistemateriaali: PU/NBR (vakiona)
Ominaisuuksia: BSP-sisäkierre, saatavilla myös muilla eri standardien mukaisilla kierteillä. Saatavana myös sähköliitännöin 3- tai 7-napaisena.

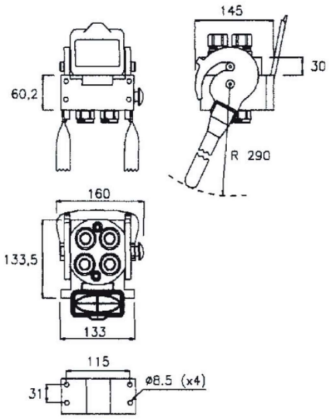

TUOTENUMERO RUNKO	TUOTENUMERO PISTOKE	SISÄHALKASIJA DN	TUUMA	KOKO	MAX. TYÖPAINE BAR	VIRTAUS (2 bar häviö) L/MIN	KIERRE
3P508-4-12GF	3P508-4-12GM	12,5	1/2″	-08	250	70	1/2″